TECEone – 9700201, 9700212

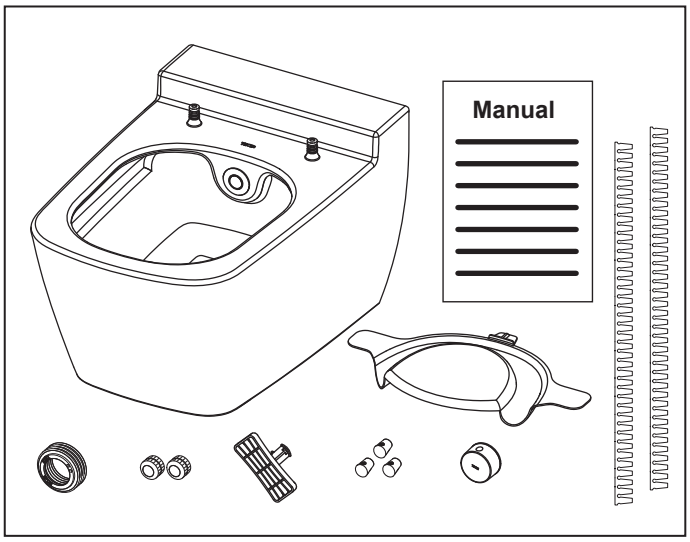

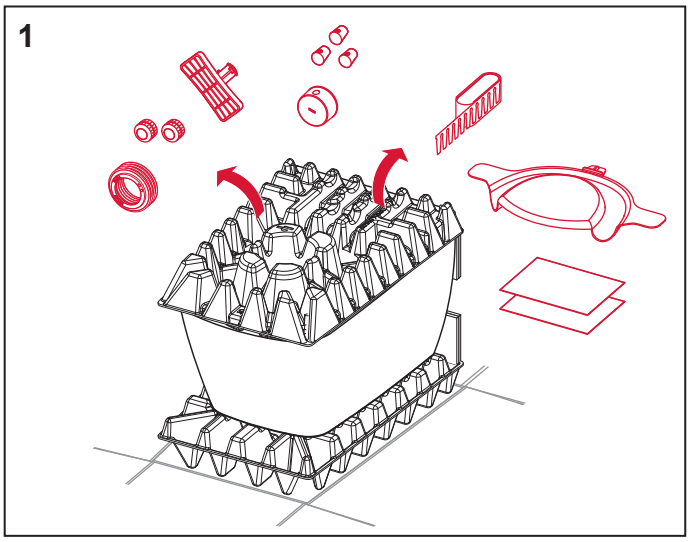

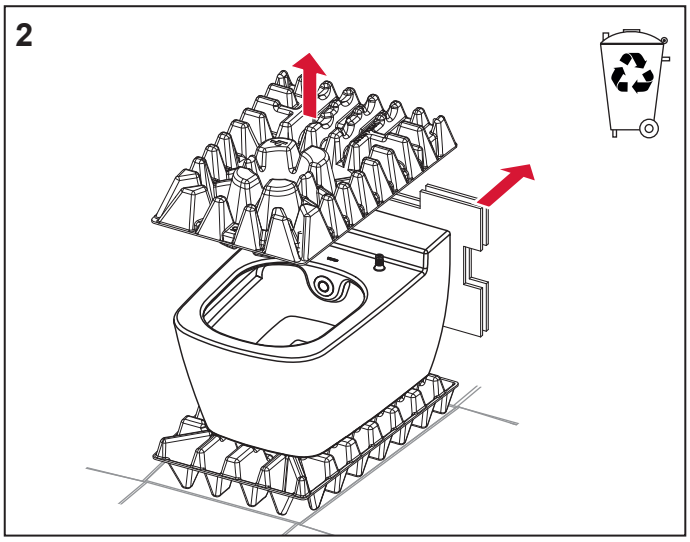

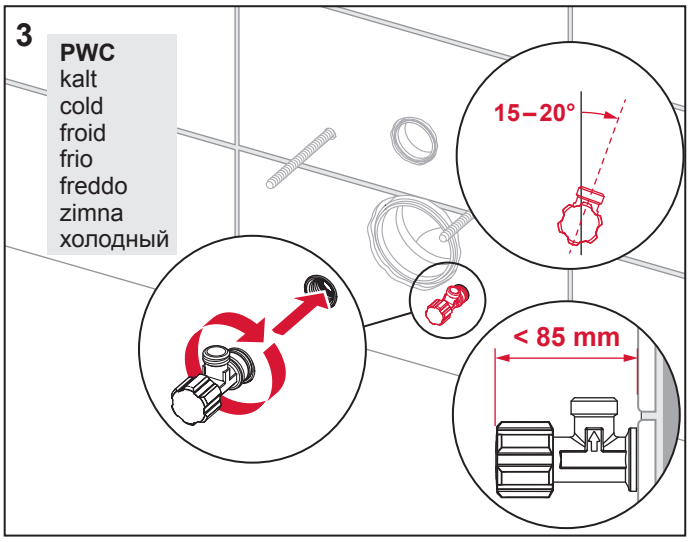

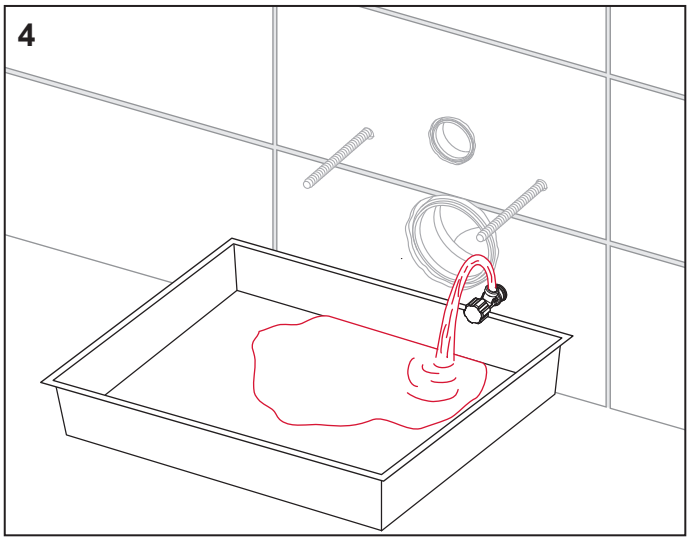

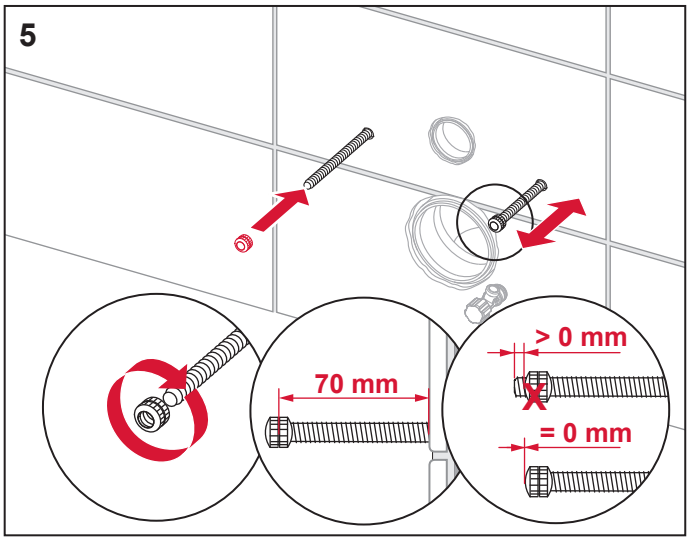

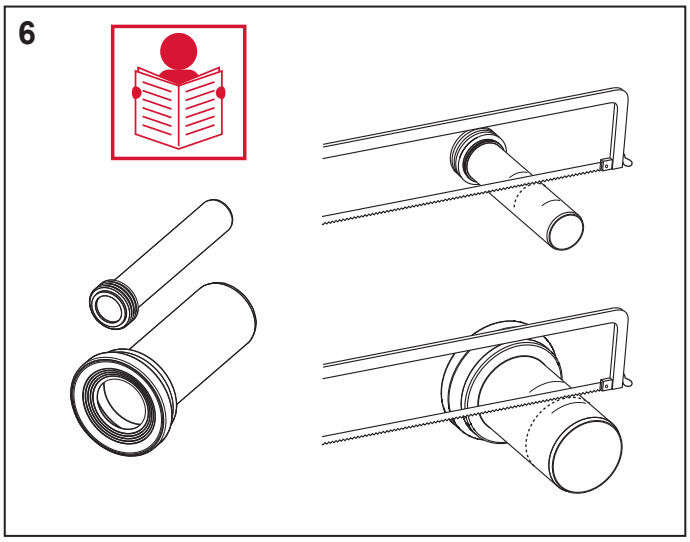
6

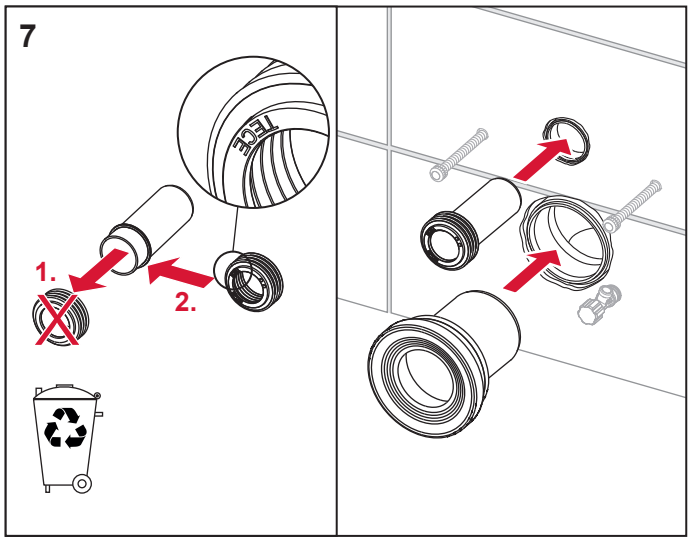
7
1.
2.

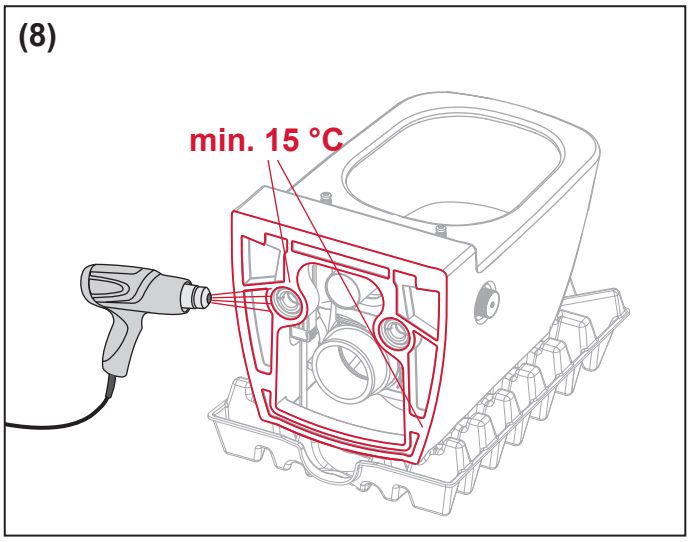
(8)
min. 15 °C

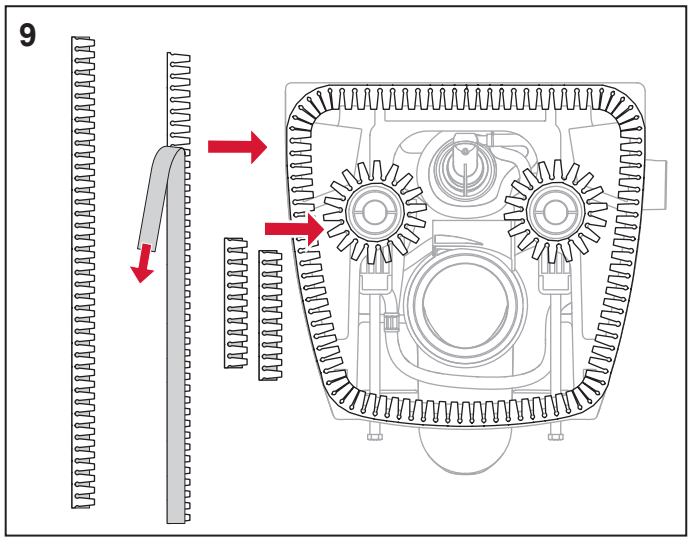
9

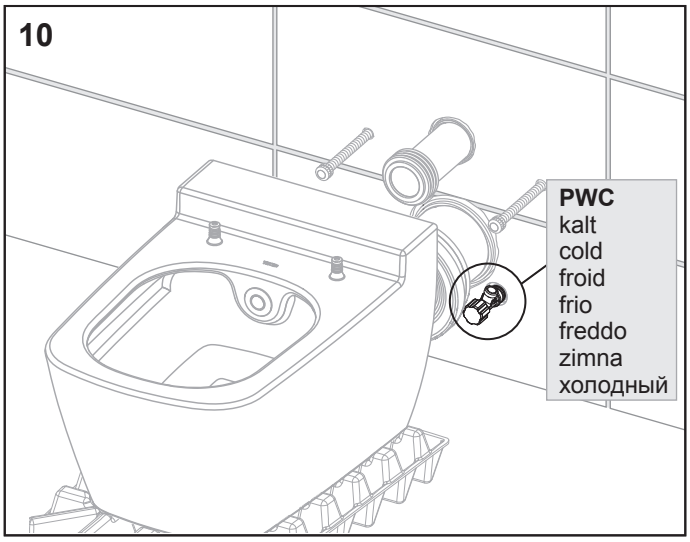
10
PWC
kalt
cold
froid
frio
freddo
zimna
холодный

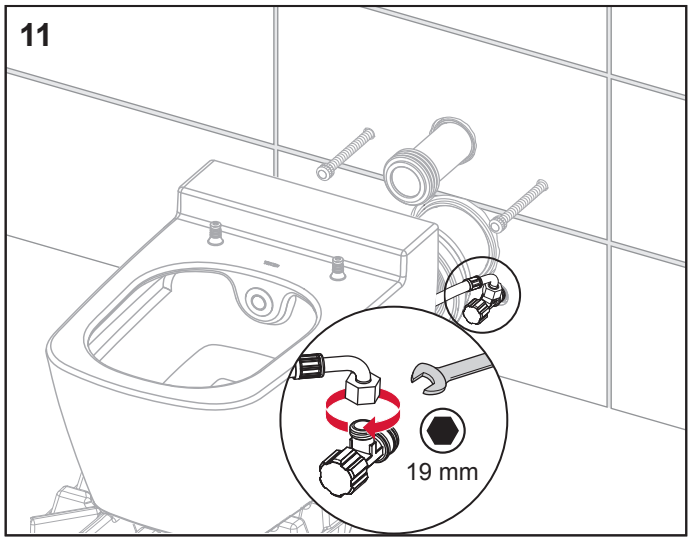
11
19 mm

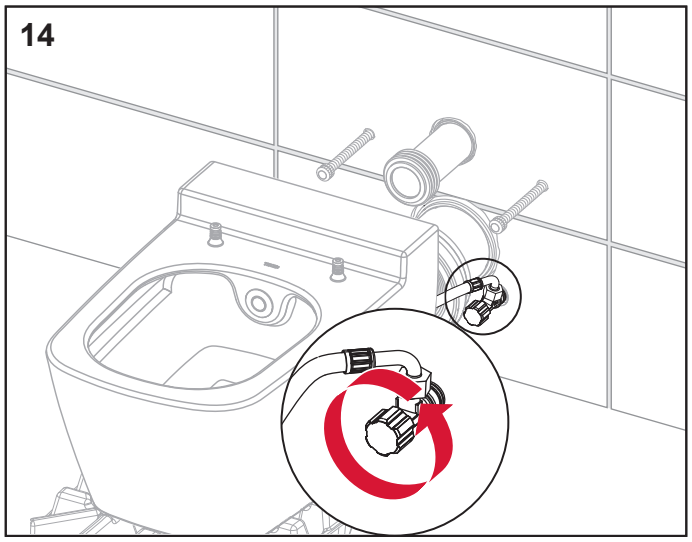
14

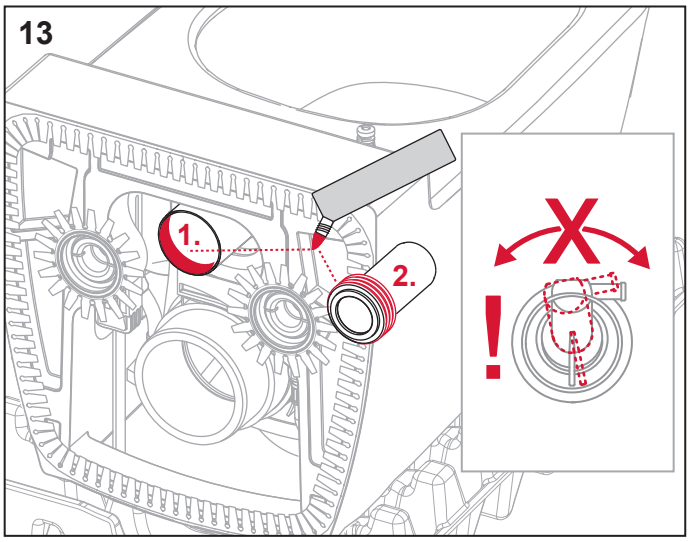
13
1.
2.
!

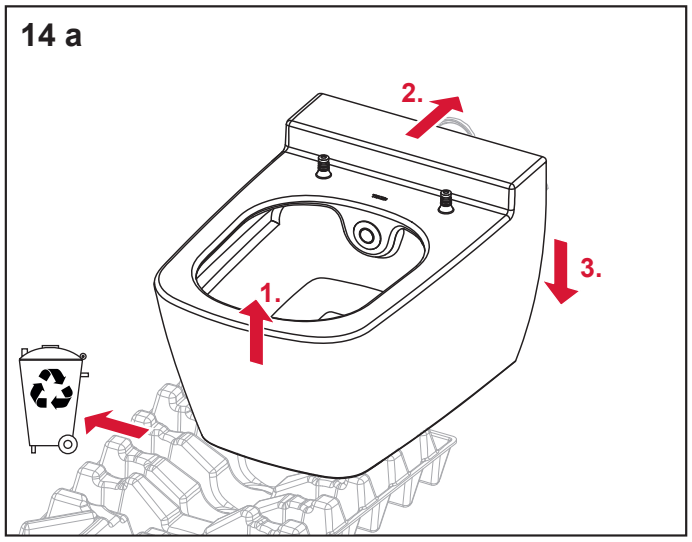
14 a
2.
3.
1.

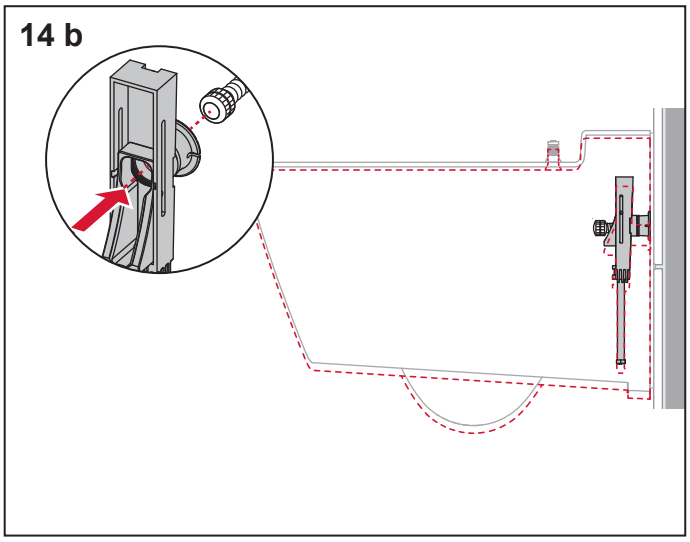
14 b

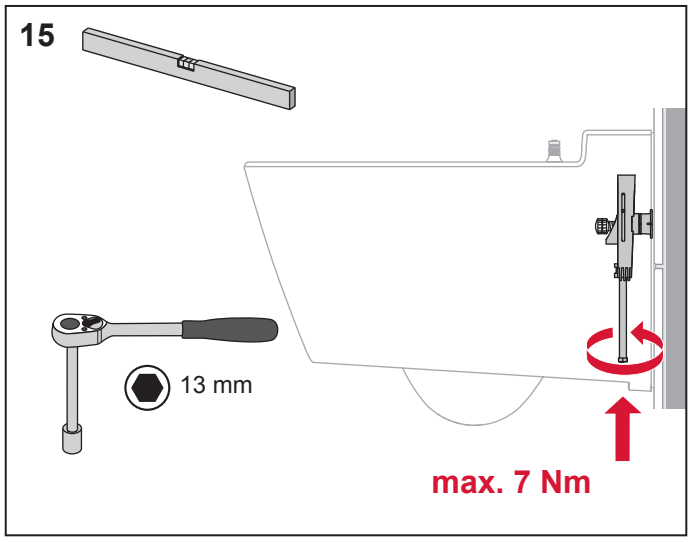
15
13 mm
max. 7 Nm

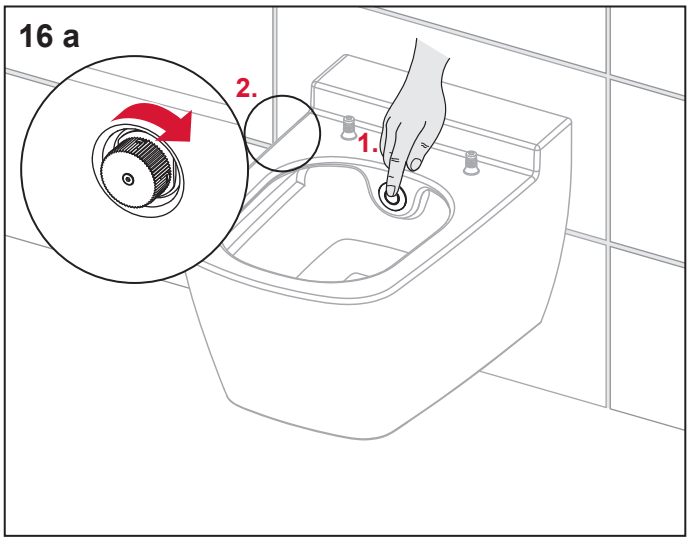

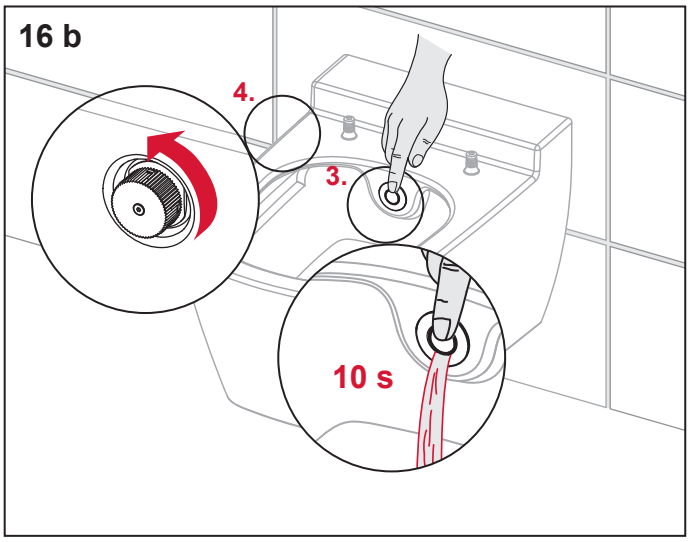

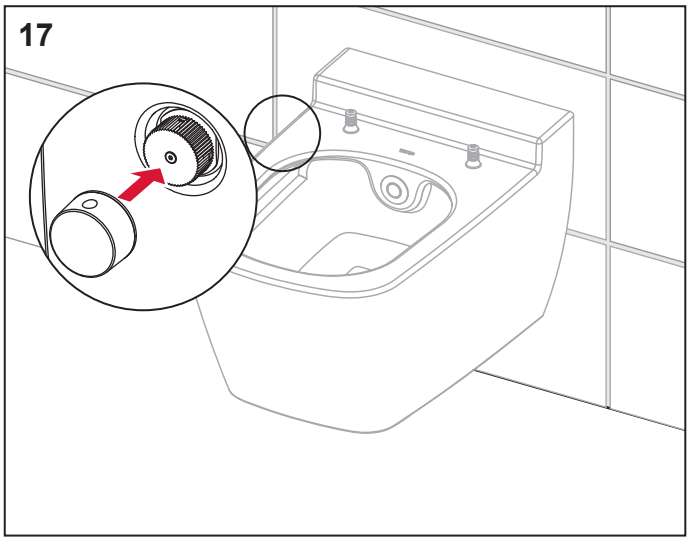

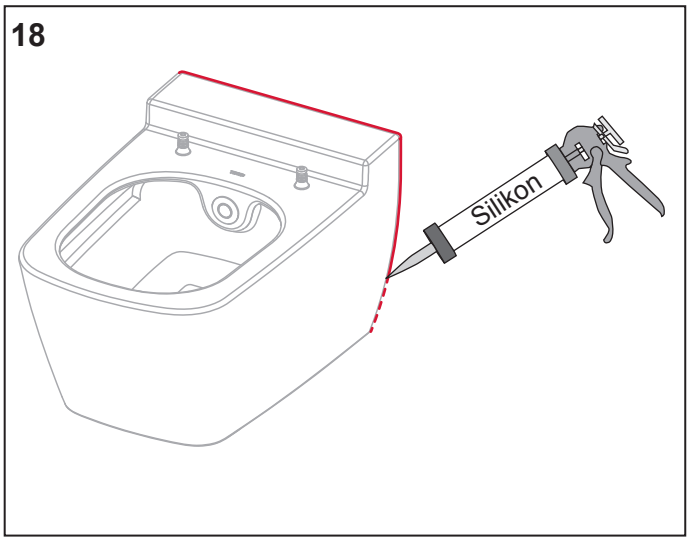

DW430 001 00 g

FR TRIEZ RÉEMPLOYEZ RECYCLEZ ASSOCIATION OU DISTRIBUTEUR OU DÉCHÈTERIE
Adresses sur quefairedemesdechets.fr

TECE