TECEdrainway

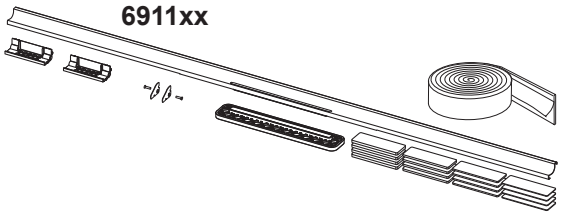

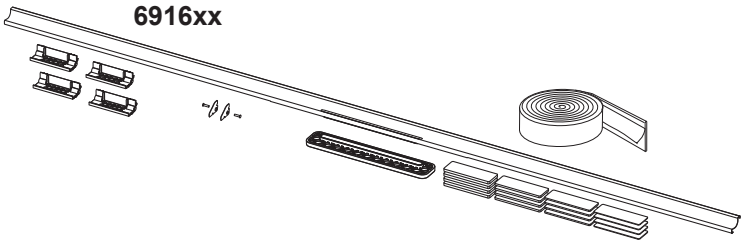

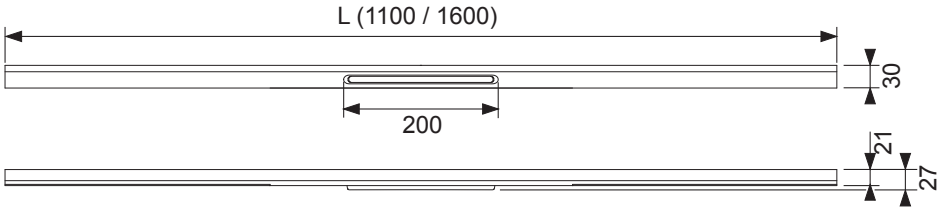

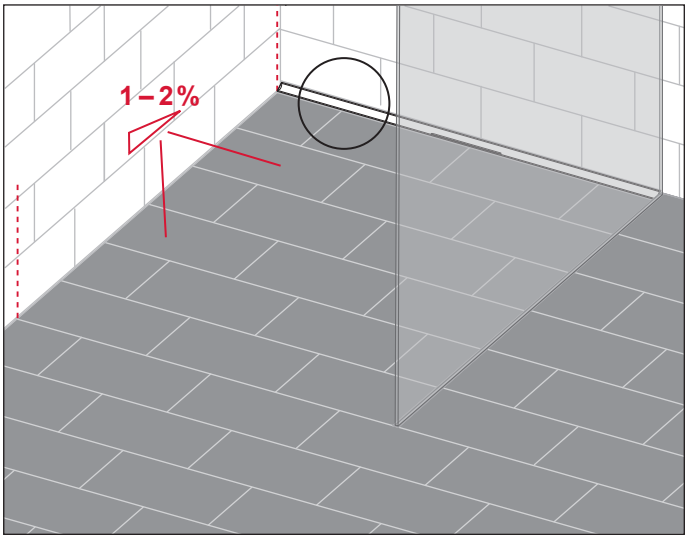

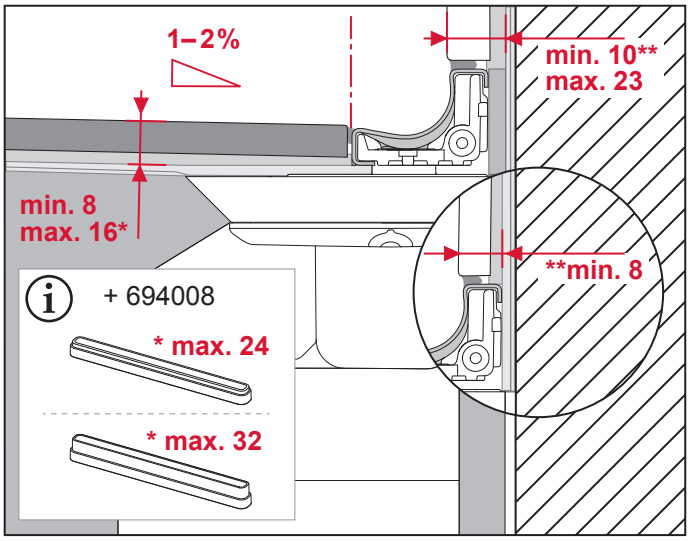

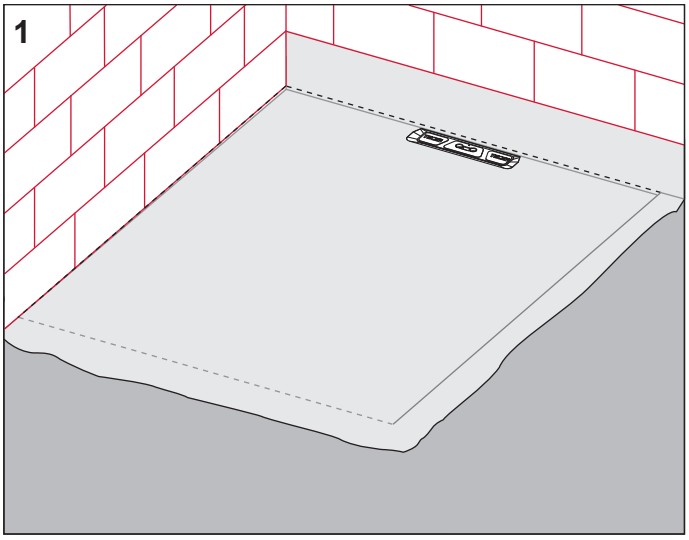

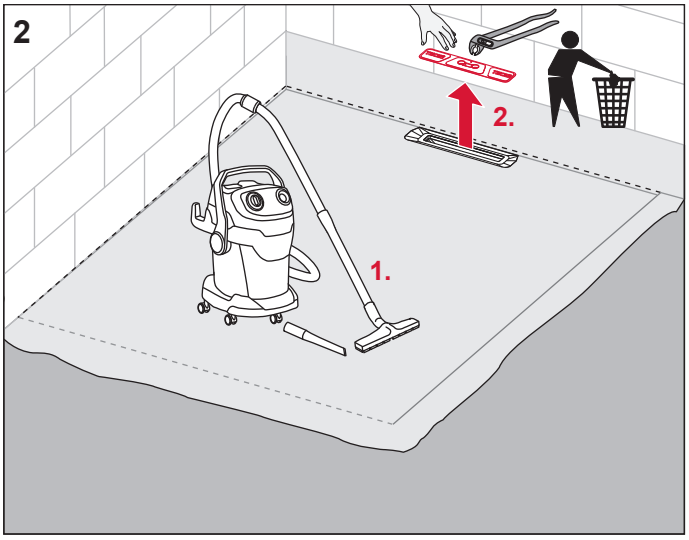

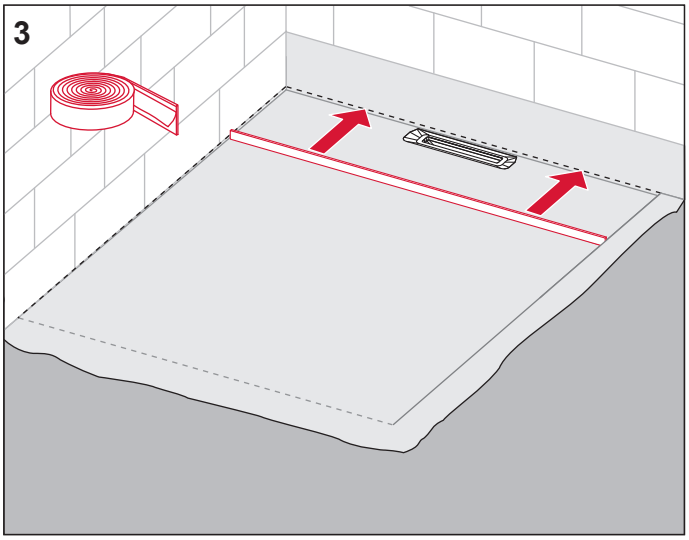
3

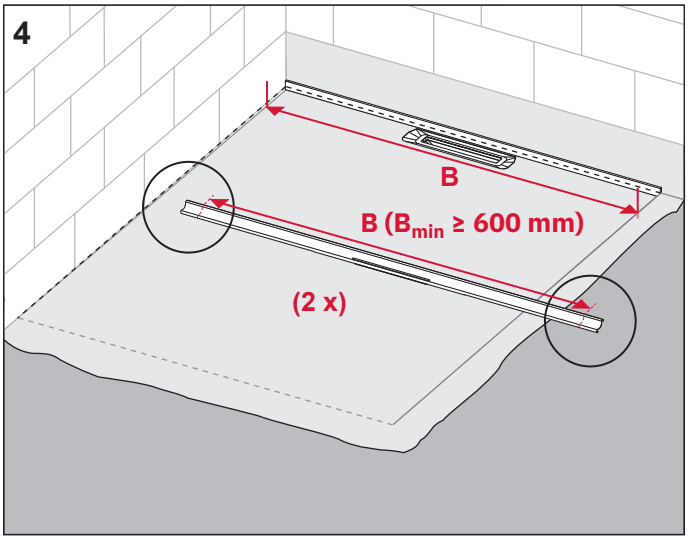
4
B
B (B_{min} ≥ 600 mm)
(2 x)

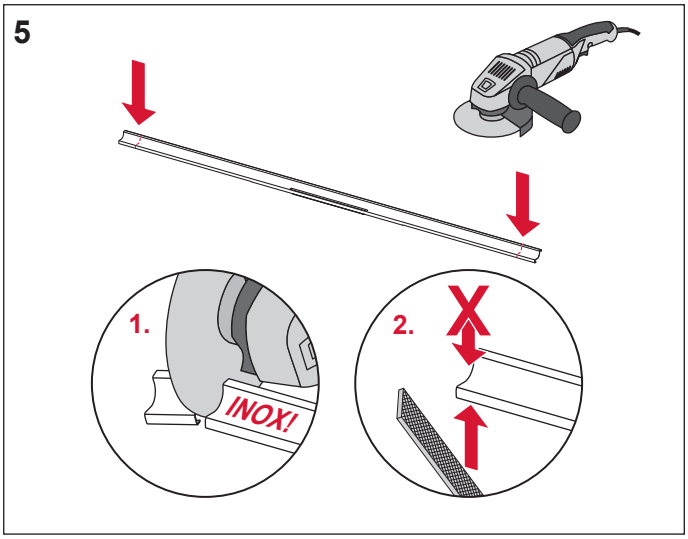
5
1.
INOX!
2.

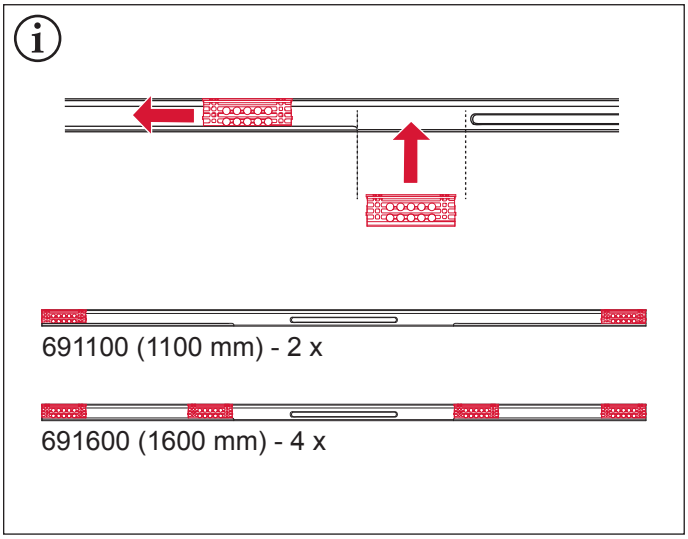
691100 (1100 mm) - 2 x
691600 (1600 mm) - 4 x

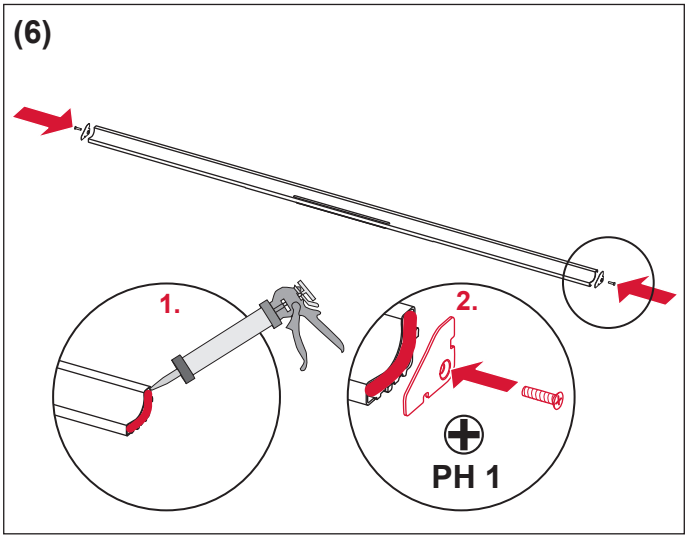
(6)
1.
2.
PH 1

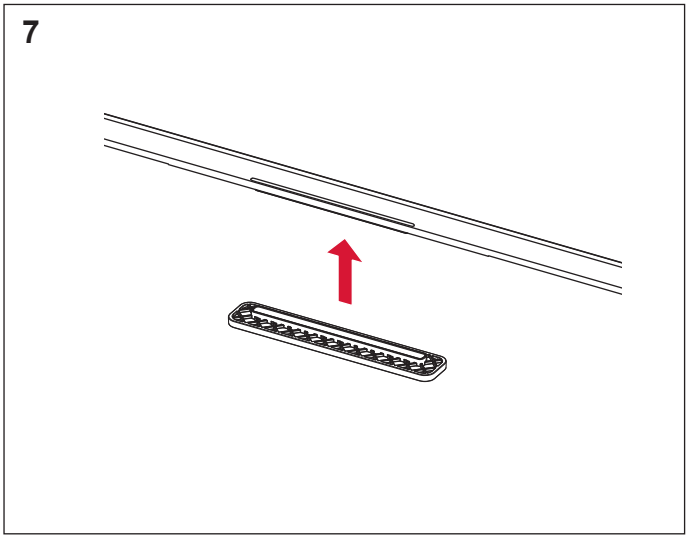
7

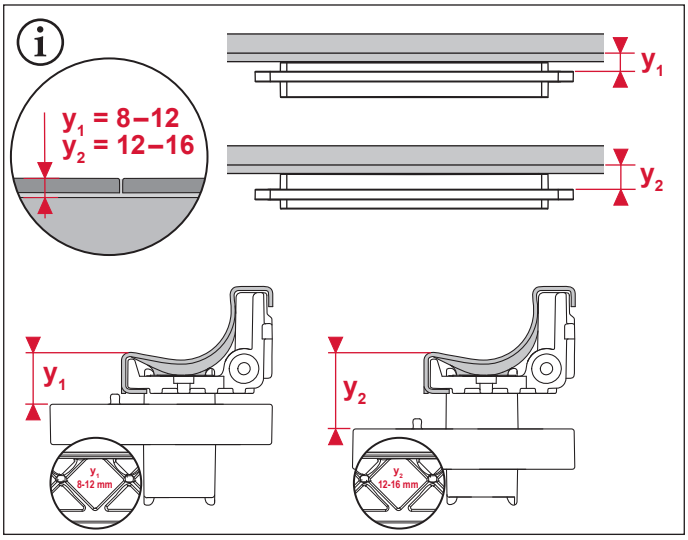
y1 = 8–12
y2 = 12–16
y1
y2
y1
8-12 mm
y2
12-16 mm

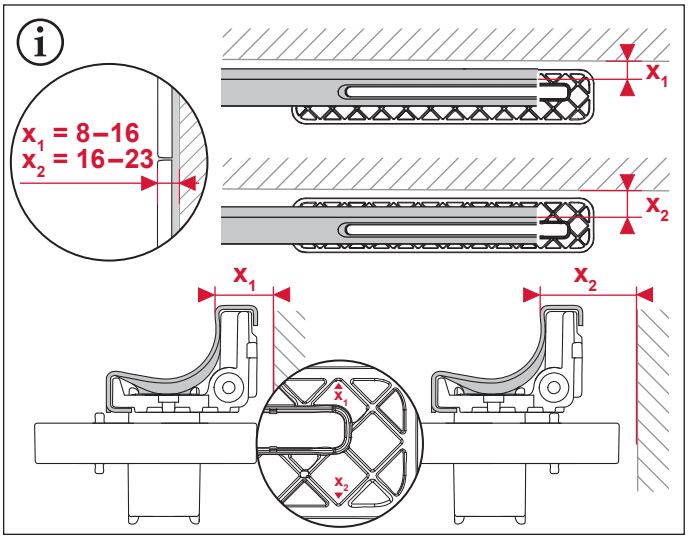
x1 = 8–16
x2 = 16–23
x1
x2
x1
x2
x1
x2

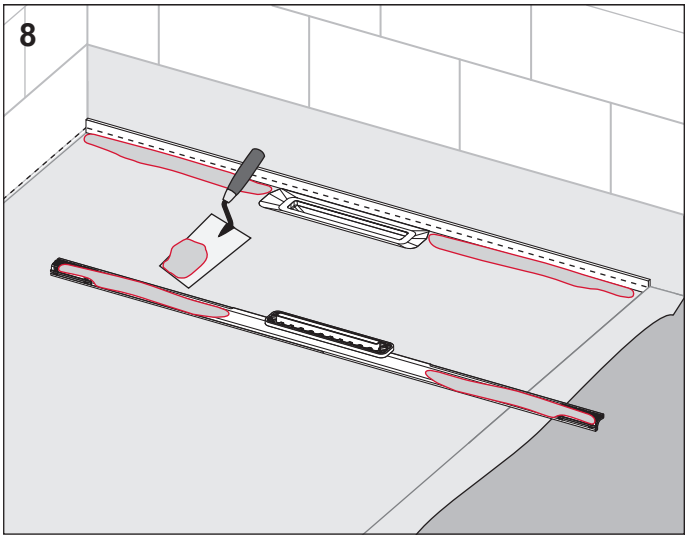
8

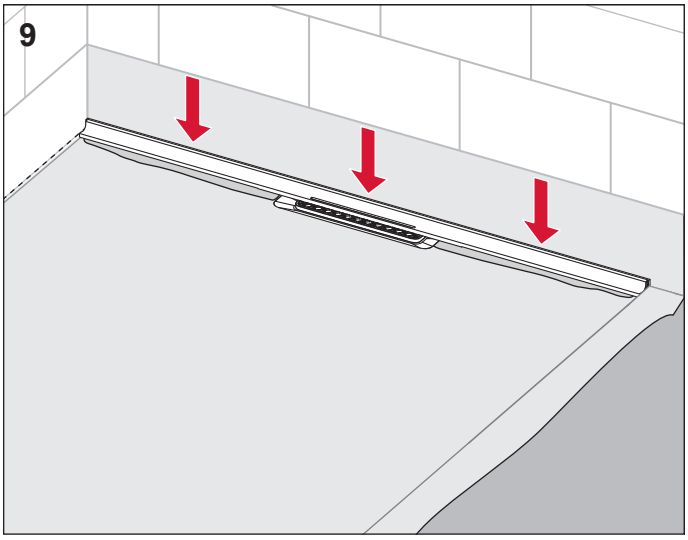
9

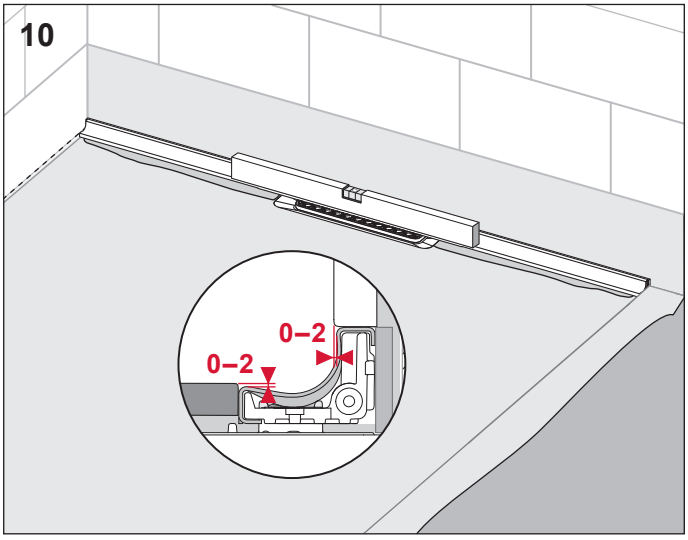
10
0–2
0–2

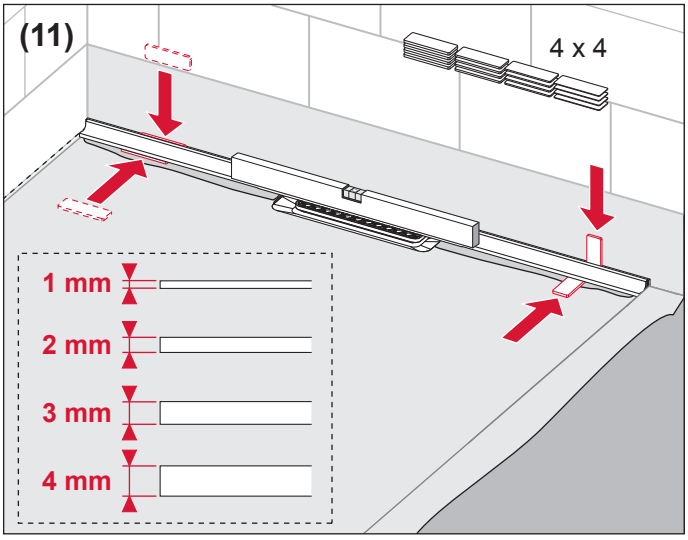
(11)
4 x 4
1 mm
2 mm
3 mm
4 mm

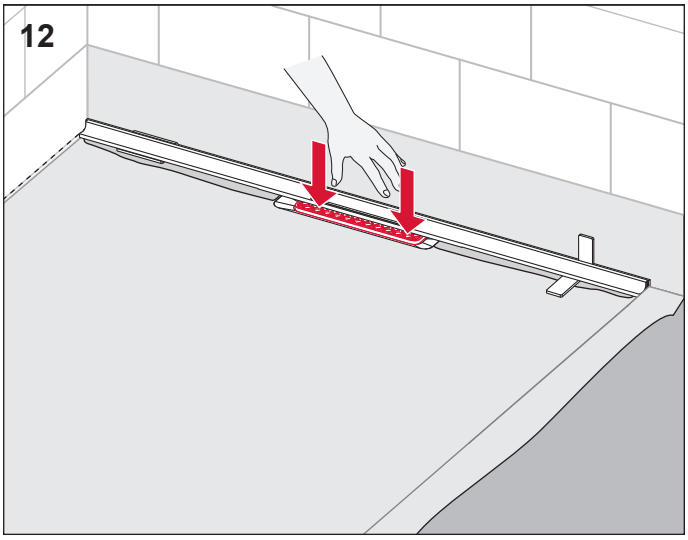

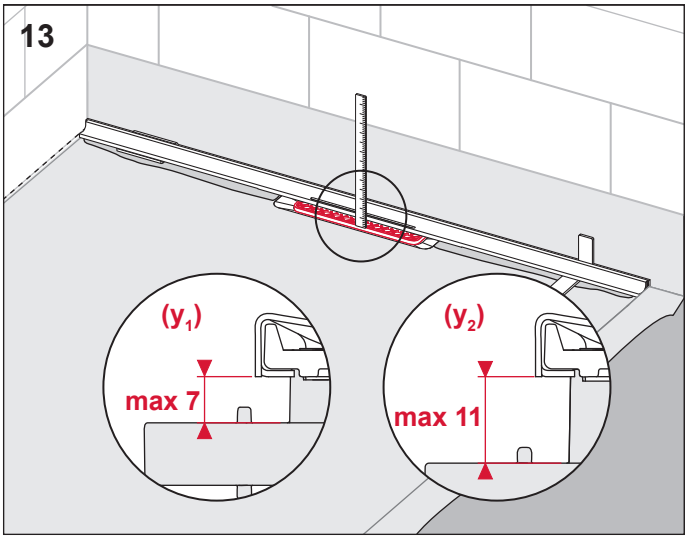

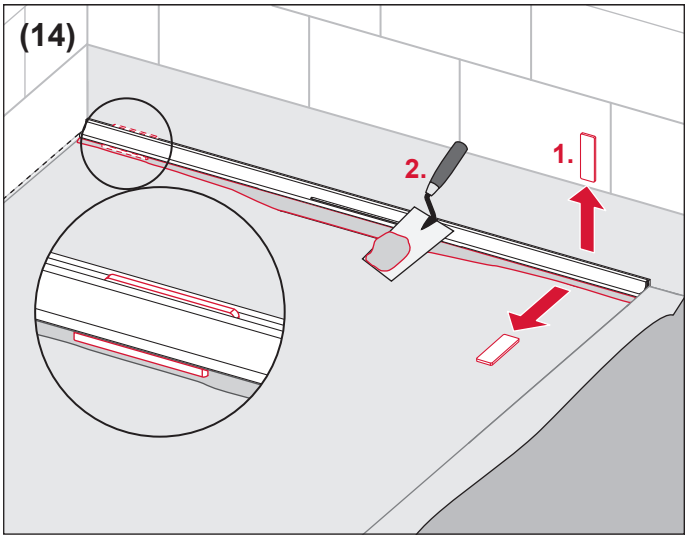

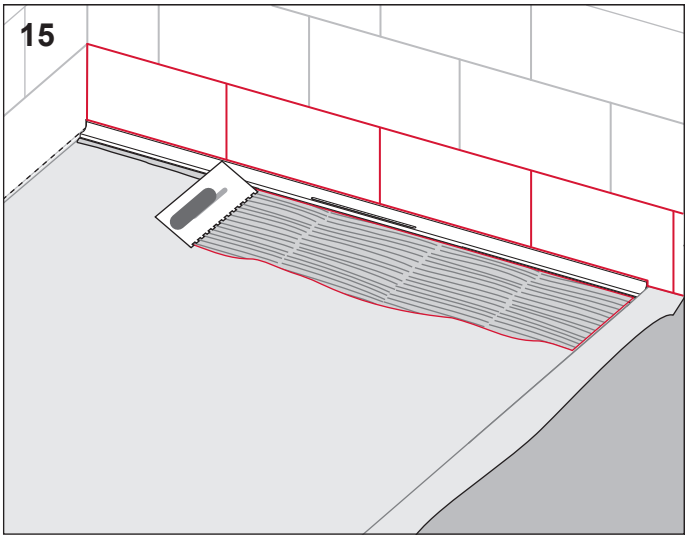

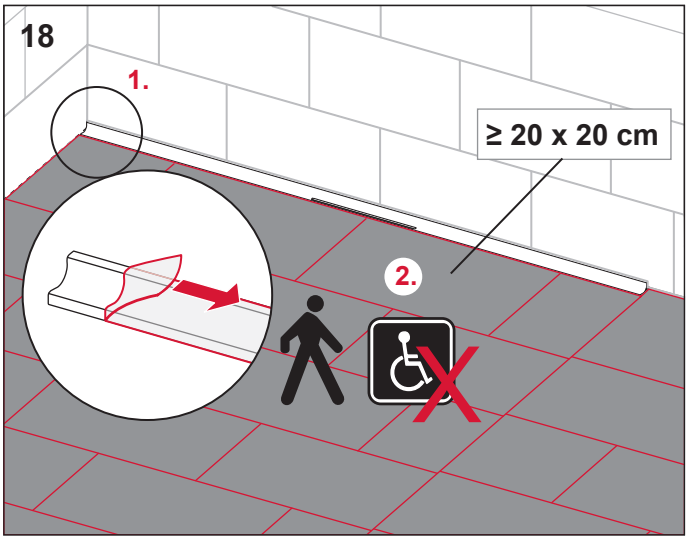

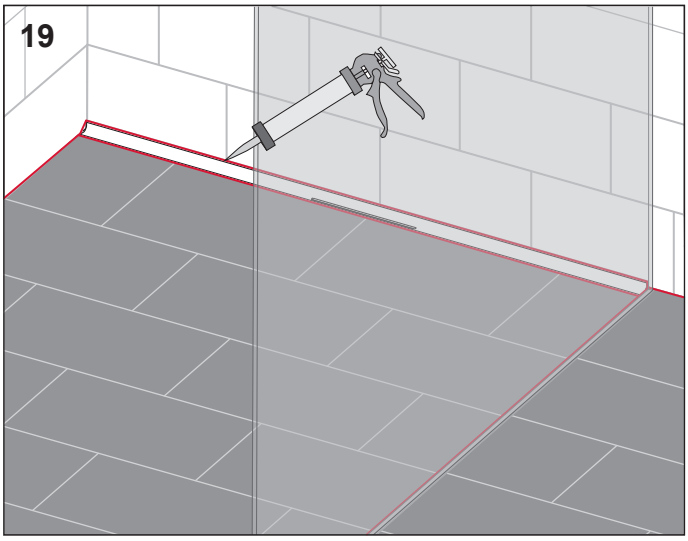

AT430 214 00 b

FR TRIEZ RÉEMPLOYEZ RECYCLEZ
ASSOCIATION OU DISTRIBUTEUR OU DÉCHÈTERIE
Adresses sur quefairedemesdechets.fr

TECE