Stand 06.11.2026



TECElogo-Push Wandscheibe, Rotguss/Siliziumbronze

Artikelnummer: 8723002

Dimension: 16 x Rp 1/2"
Material: Rotguss/Siliziumbronze
LE 1: 10 St.
LE 2: 80 St.

Beschreibung:

Wandscheibe mit Steckverbinder mit integrierter Haltefunktion. Für die Trinkwasser und Heizungsinstallation.

Vertriebsdaten:

Produktname:	TECElogo-Push Wandscheibe Dimension 16 x Rp 1/2", Rotguss/Si-Bronze
Warengruppe:	820
Produktgruppe:	1008200020

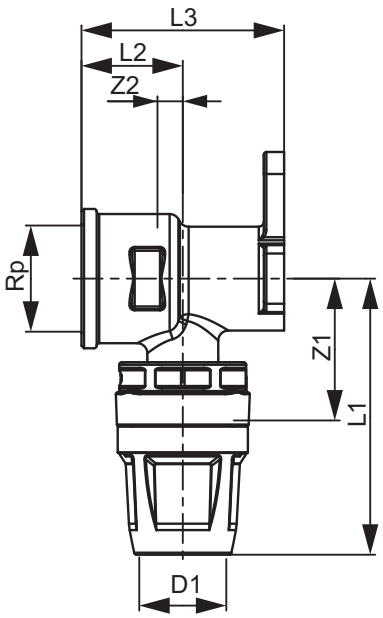

Dimension: 16 x Rp 1/2"
Z1: 28
Z2: 5
L1: 55
L2: 20
L3: 40

TECE SE · Hollefeldstraße 57 · 48282 Emsdetten
Tel.: 02572/928-0 · info@tece.de · www.tece.de

Stand 06.11.2026

Ersatzteile:

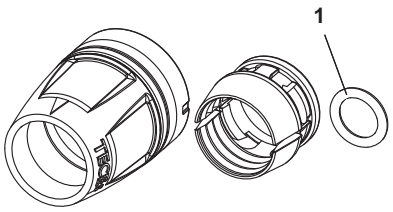

TECE SE · Hollefeldstraße 57 · 48282 Emsdetten
Tel.: 02572/928-0 · info@tece.de · www.tece.de