Stand 06.11.2026



TECElogo-Push Winkelübergangsnippel, Rotguss/Siliziumbronze

Artikelnummer: 8713306

Dimension: 25 x R 1"
Material: Rotguss/Siliziumbronze
LE 1: 10 St.
LE 2: 50 St.

Beschreibung:

Steckverbinder mit integrierter Haltefunktion. Für die Trinkwasser- und Heizungsinstallation.

Vertriebsdaten:

Produktname:	TECElogo-Push Winkelübergangsnippel Dimension 25 x R 1", Rotguss/Si-Bronze
Warengruppe:	820
Produktgruppe:	1008200020

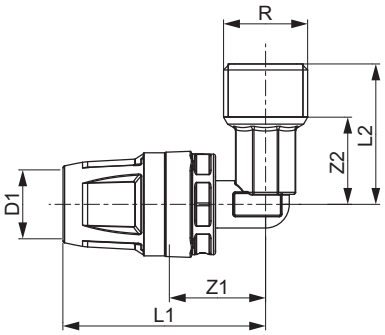

Dimension: 25 x R 1"
Z1: 31
Z2: 28
L1: 65
L2: 45

Ersatzteile:

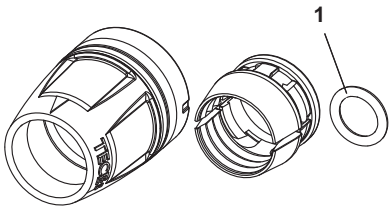

TECE SE · Hollefeldstraße 57 · 48282 Emsdetten
Tel.: 02572/928-0 · info@tece.de · www.tece.de