Stand 06.11.2026



TECElogo-Push Winkelkupplung 45°, Rotguss/Siliziumbronze

Artikelnummer: 8711240

Dimension: 40 x 40
Material: Rotguss/Siliziumbronze
LE 1: 2 St.
LE 2: 20 St.

Beschreibung:

Steckverbinder mit integrierter Haltefunktion. Für die Trinkwasser- und Heizungsinstallation.

Vertriebsdaten:

Produktname:	TECElogo-Push Winkelkupplung 45° Rotguss/Si-Bronze 40 x 40
Warengruppe:	820
Produktgruppe:	1008200020

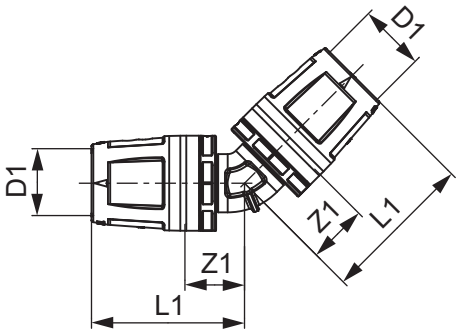

Dimension: 40 x 40
Z1: 31
L1: 79

Ersatzteile:

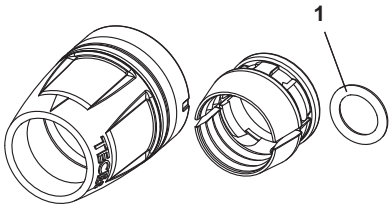

TECE SE · Hollefeldstraße 57 · 48282 Emsdetten
Tel.: 02572/928-0 · info@tece.de · www.tece.de