Stand 06.11.2026



TECElogo-Push T-Stück reduziert, PPSU

Artikelnummer: 8711022

Dimension: 63 x 32 x 63
Material: PPSU
LE 1: 1 St.
LE 2: 4 St.

Beschreibung:

Steckverbinder mit integrierter Haltefunktion. Für die Trinkwasser- und Heizungsinstallation.

Vertriebsdaten:

Produktname:	TECElogo-Push T-Stück reduziert Dimension 63 x 32 x 63, PPSU
Warengruppe:	820
Produktgruppe:	1008200030

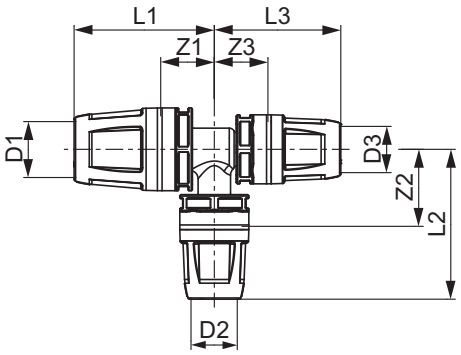

Dimension: 63 x 32 x 63
Z1: 41
Z2: 59
Z3: 41
L1: 99
L2: 105
L3: 99

Ersatzteile:

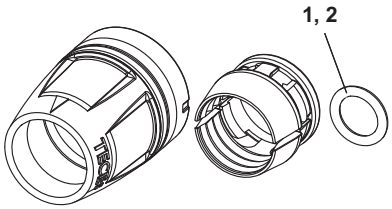

TECE SE · Hollefeldstraße 57 · 48282 Emsdetten
Tel.: 02572/928-0 · info@tece.de · www.tece.de