Stand 06.11.2026



TECElogo-Push T-Stück reduziert, PPSU

Artikelnummer: 8711020

Dimension: 50 x 25 x 50
Material: PPSU
LE 1: 1 St.
LE 2: 4 St.

Beschreibung:

Steckverbinder mit integrierter Haltefunktion. Für die Trinkwasser- und Heizungsinstallation.

Vertriebsdaten:

Produktname:	TECElogo-Push T-Stück reduziert Dimension 50 x 25 x 50, PPSU
Warengruppe:	820
Produktgruppe:	1008200030

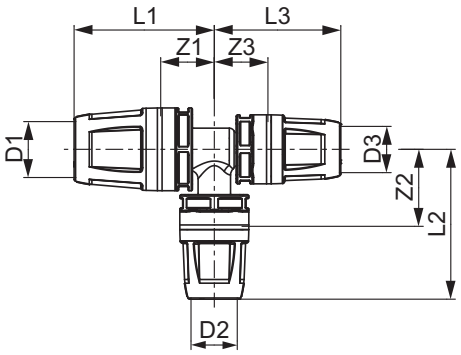

Dimension: 50 x 25 x 50
Z1: 26
Z2: 48
Z3: 26
L1: 74
L2: 83
L3: 74

Ersatzteile:

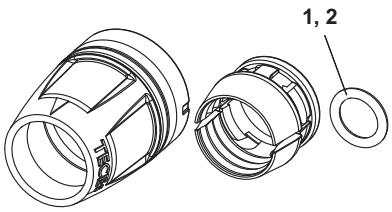

TECE SE · Hollefeldstraße 57 · 48282 Emsdetten
Tel.: 02572/928-0 · info@tece.de · www.tece.de