Stand 06.11.2026



TECElogo-Push T-Stück reduziert, PPSU

Artikelnummer: 8711017

Dimension: 40 x 25 x 40
Material: PPSU
LE 1: 1 St.
LE 2: 8 St.

Beschreibung:

Steckverbinder mit integrierter Haltefunktion. Für die Trinkwasser- und Heizungsinstallation.

Vertriebsdaten:

Produktname:	TECElogo-Push T-Stück reduziert Dimension 40 x 25 x 40, PPSU
Warengruppe:	820
Produktgruppe:	1008200030

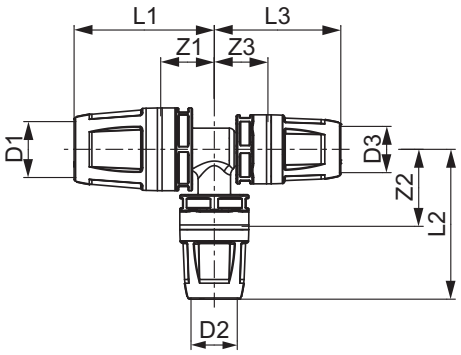

Dimension: 40 x 25 x 40
Z1: 26
Z2: 41
Z3: 26
L1: 74
L2: 76
L3: 74

Ersatzteile:

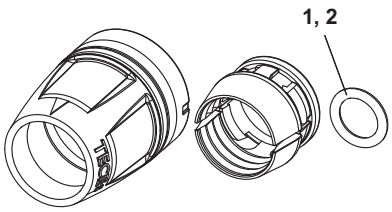

TECE SE · Hollefeldstraße 57 · 48282 Emsdetten
Tel.: 02572/928-0 · info@tece.de · www.tece.de