Stand 06.11.2026



TECElogo-Push T-Stück reduziert, PPSU

Artikelnummer: 8711013

Dimension: 32 x 20 x 32
Material: PPSU
LE 1: 1 St.
LE 2: 8 St.

Beschreibung:

Steckverbinder mit integrierter Haltefunktion. Für die Trinkwasser- und Heizungsinstallation.

Vertriebsdaten:

Produktname:	TECElogo-Push T-Stück reduziert Dimension 32 x 20 x 32, PPSU
Warengruppe:	820
Produktgruppe:	1008200030

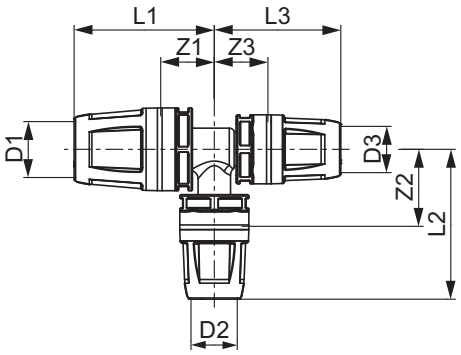

Dimension: 32 x 20 x 32
Z1: 24
Z2: 36
Z3: 24
L1: 70
L2: 67
L3: 70

Ersatzteile:

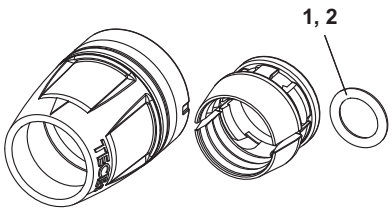

TECE SE · Hollefeldstraße 57 · 48282 Emsdetten
Tel.: 02572/928-0 · info@tece.de · www.tece.de