Stand 06.11.2026



TECElogo-Push T-Stück reduziert, PPSU

Artikelnummer: 8711011

Dimension: 20 x 25 x 20
Material: PPSU
LE 1: 10 St.
LE 2: 40 St.

Beschreibung:

Steckverbinder mit integrierter Haltefunktion. Für die Trinkwasser- und Heizungsinstallation.

Vertriebsdaten:

Produktname:	TECElogo-Push T-Stück reduziert Dimension 20 x 25 x 20, PPSU
Warengruppe:	820
Produktgruppe:	1008200030

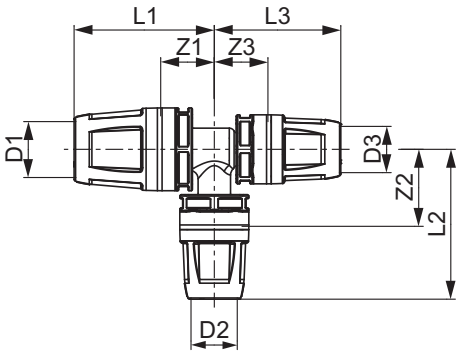

Dimension: 20 x 25 x 20
Z1: 23
Z2: 28
Z3: 23
L1: 55
L2: 63
L3: 55

Ersatzteile:

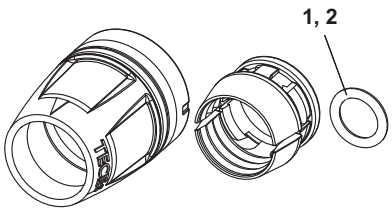

TECE SE · Hollefeldstraße 57 · 48282 Emsdetten
Tel.: 02572/928-0 · info@tece.de · www.tece.de