Stand 06.11.2026



TECElogo-Push T-Stück reduziert, PPSU

Artikelnummer: 8711009

Dimension: 25 x 20 x 20
Material: PPSU
LE 1: 10 St.
LE 2: 40 St.

Beschreibung:

Steckverbinder mit integrierter Haltefunktion. Für die Trinkwasser- und Heizungsinstallation.

Vertriebsdaten:

Produktname:	TECElogo-Push T-Stück reduziert Dimension 25 x 20 x 20, PPSU
Warengruppe:	820
Produktgruppe:	1008200030

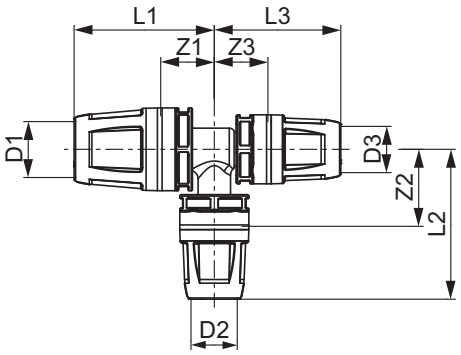

Dimension: 25 x 20 x 20
Z1: 21
Z2: 31
Z3: 21
L1: 56
L2: 63
L3: 53

Ersatzteile:

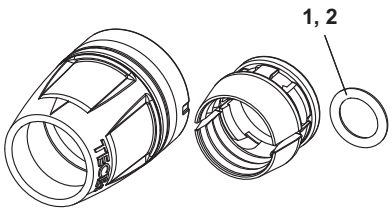

TECE SE · Hollefeldstraße 57 · 48282 Emsdetten
Tel.: 02572/928-0 · info@tece.de · www.tece.de