Stand 06.11.2026



TECElogo-Push T-Stück, PPSU

Artikelnummer: 8710950

Dimension: 50 x 50 x 50
Material: PPSU
LE 1: 1 St.
LE 2: 4 St.

Beschreibung:

Steckverbinder mit integrierter Haltefunktion. Für die Trinkwasser- und Heizungsinstallation.

Vertriebsdaten:

Produktname:	TECElogo-Push T-Stück Dimension 50 x 50 x 50, PPSU
Warengruppe:	820
Produktgruppe:	1008200030

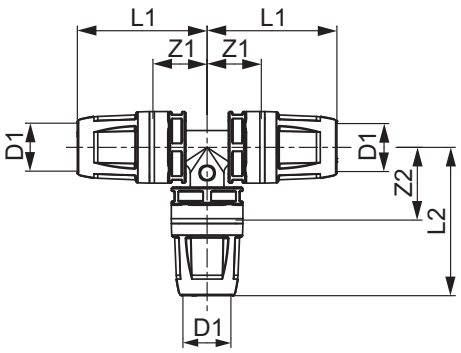

Dimension: 50 x 50 x 50
Z1: 36
Z2: 52
L1: 84
L2: 100

Ersatzteile:

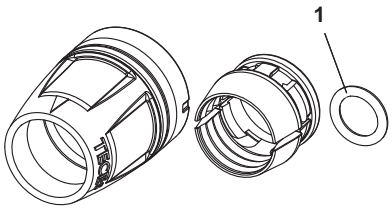

TECE SE · Hollefeldstraße 57 · 48282 Emsdetten
Tel.: 02572/928-0 · info@tece.de · www.tece.de