Stand 06.11.2026



TECElogo-Push Winkelkupplung 90°, PPSU

Artikelnummer: 8710725

Dimension: 25 x 25
Material: PPSU
LE 1: 10 St.
LE 2: 40 St.

Beschreibung:

Steckverbinder mit integrierter Haltefunktion. Für die Trinkwasser- und Heizungsinstallation.

Vertriebsdaten:

Produktname:	TECElogo-Push Winkelkupplung 90 Grad Dimension 25 x 25, PPSU
Warengruppe:	820
Produktgruppe:	1008200030

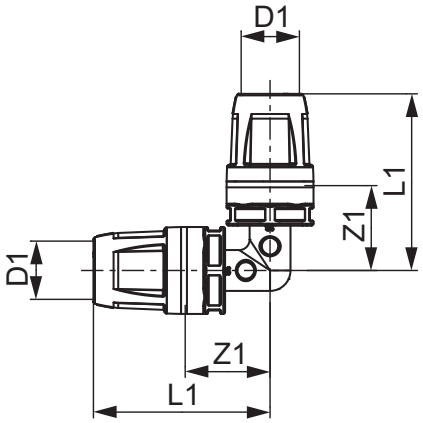

Dimension: 25 x 25
Z1: 32
L1: 66

TECE SE · Hollefeldstraße 57 · 48282 Emsdetten
Tel.: 02572/928-0 · info@tece.de · www.tece.de

Stand 06.11.2026

Ersatzteile:

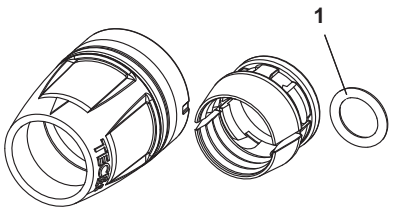

TECE SE · Hollefeldstraße 57 · 48282 Emsdetten
Tel.: 02572/928-0 · info@tece.de · www.tece.de