Stand 06.11.2026



TECElogo-Push Winkelkupplung 90°, PPSU

Artikelnummer: 8710720

Dimension: 20 x 20
Material: PPSU
LE 1: 10 St.
LE 2: 50 St.

Beschreibung:

Steckverbinder mit integrierter Haltefunktion. Für die Trinkwasser- und Heizungsinstallation.

Vertriebsdaten:

Produktname:	TECElogo-Push Winkelkupplung 90 Grad Dimension 20 x 20, PPSU
Warengruppe:	820
Produktgruppe:	1008200030

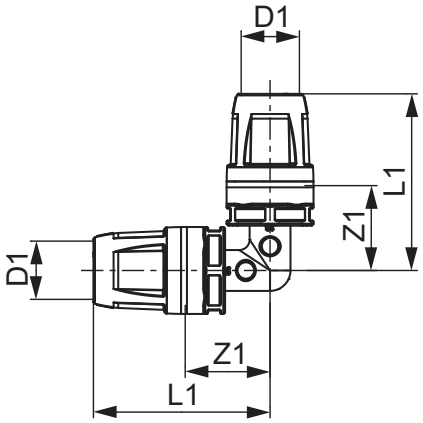

Dimension: 20 x 20
Z1: 27
L1: 58

TECE SE · Hollefeldstraße 57 · 48282 Emsdetten
Tel.: 02572/928-0 · info@tece.de · www.tece.de

Stand 06.11.2026

Ersatzteile:

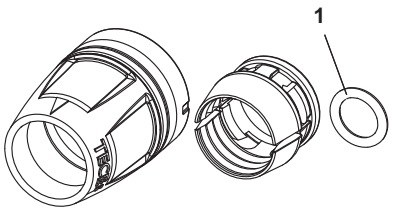

TECE SE · Hollefeldstraße 57 · 48282 Emsdetten
Tel.: 02572/928-0 · info@tece.de · www.tece.de