Stand 06.11.2026



TECEflex T-Stück, Standard Messing

Artikelnummer: 760014

Dimension: 14 x 14 x 14
Material: Standard Messing
LE 1: 10 St.
LE 2: 150 St.

Vertriebsdaten:

Produktname:	TECEflex T-Stück Standard Messing, Dim. 14 x 14 x 14
Warengruppe:	700
Produktgruppe:	1007000030

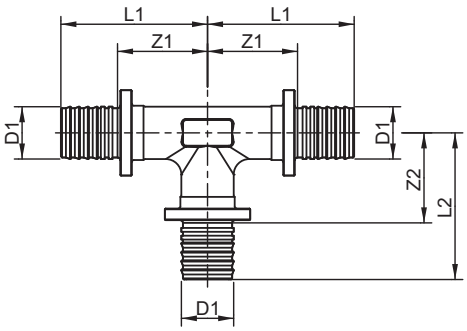

Dimension: 14 x 14 x 14
Z1: 23
Z2: 23
L1: 38
L2: 38

TECE SE · Hollefeldstraße 57 · 48282 Emsdetten
Tel.: 02572/928-0 · info@tece.de · www.tece.de