Stand 06.11.2026



TECEflex Winkelkupplung 90°, PPSU

Artikelnummer: 737040

Dimension: 40 x 40
Material: PPSU
LE 1: 2 St.
LE 2: 20 St.

Beschreibung:

Winkelkupplung 90° aus Hochleistungskunststoff PPSU zur O-Ring freien Druckhülsenverbindung von TECEflex Verbundrohr oder PE-X-Rohr gleicher Dimension (ohne TECEflex Druckhülsen).

Vertriebsdaten:

Produktname:	TECEflex Winkelkupplung 90 Grad Dimension 40 x 40, PPSU
Warengruppe:	700
Produktgruppe:	1007000040

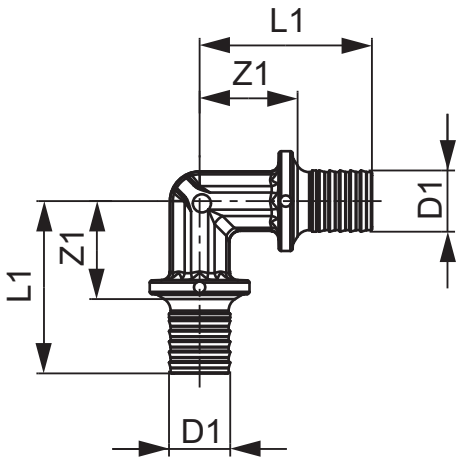

Dimension: 40 x 40
Z1: 41
L1: 73

TECE SE · Hollefeldstraße 57 · 48282 Emsdetten
Tel.: 02572/928-0 · info@tece.de · www.tece.de