Stand 06.11.2026



TECEflex T-Stück, PPSU

Artikelnummer: 730940

Dimension: 40 x 40 x 40
Material: PPSU
LE 1: 2 St.
LE 2: 10 St.

Beschreibung:

T-Stück aus Hochleistungskunststoff PPSU. Fitting mit optimiertem Durchflusswiderstand (Zetawert) im Durchgang als auch im Abgang. Zur O-Ring freien Druckhülsenverbindung mit TECEflex Rohren. Ohne TECEflex Druckhülsen.

Vertriebsdaten:

Produktname:	TECEflex T-Stück Dimension 40 x 40 x 40, PPSU
Warengruppe:	700
Produktgruppe:	1007000040

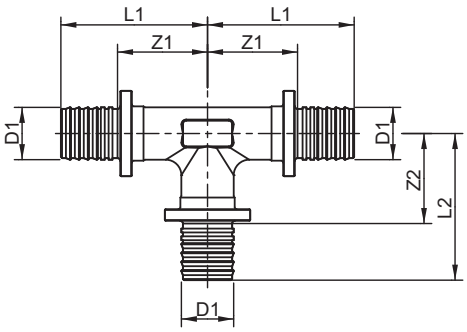

Dimension: 40 x 40 x 40
Z1: 41
Z2: 41
L1: 73
L2: 73

TECE SE · Hollefeldstraße 57 · 48282 Emsdetten
Tel.: 02572/928-0 · info@tece.de · www.tece.de