Stand 06.11.2026



## TECEflex T-Stück reduziert, PPSU

**Artikelnummer:** 730537

**Dimension:** 32 x 16 x 32
**Material:** PPSU
**LE 1:** 5 St.
**LE 2:** 40 St.

**Beschreibung:**

T-Stück reduziert aus Hochleistungskunststoff PPSU. Fitting mit optimiertem Durchflusswiderstand (Zetawert) im Durchgang als auch im Abgang. Zur O-Ring freien Druckhülsenverbindung mit TECEflex Rohren. Ohne TECEflex Druckhülsen.

**Vertriebsdaten:**

| | |
|---|---|
| Produktname: | TECEflex T-Stück reduziert Dimension 32 x 16 x 32, PPSU |
| Warengruppe: | 700 |
| Produktgruppe: | 1007000040 |

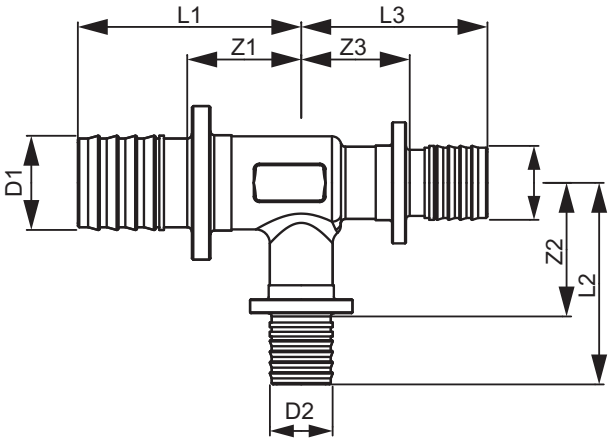


Dimension: 32 x 16 x 32
Z1: 26
Z2: 31
Z3: 26
L1: 55
L2: 47
L3: 55

TECE SE · Hollefeldstraße 57 · 48282 Emsdetten
Tel.: 02572/928-0 · info@tece.de · www.tece.de