Stand 06.11.2026



TECEflex T-Stück reduziert, PPSU

Artikelnummer: 730536

Dimension: 40 x 20 x 40
Material: PPSU
LE 1: 2 St.
LE 2: 20 St.

Beschreibung:

T-Stück reduziert aus Hochleistungskunststoff PPSU. Fitting mit optimiertem Durchflusswiderstand (Zetawert) im Durchgang als auch im Abgang. Zur O-Ring freien Druckhülsenverbindung mit TECEflex Rohren. Ohne TECEflex Druckhülsen.

Vertriebsdaten:

Produktname:	TECEflex T-Stück reduziert Dimension 40 x 20 x 40, PPSU
Warengruppe:	700
Produktgruppe:	1007000040

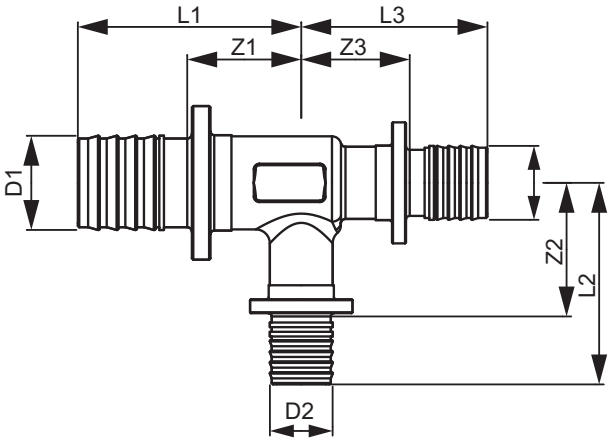

Dimension: 40 x 20 x 40
Z1: 31
Z2: 34
Z3: 31
L1: 63
L2: 53
L3: 63

TECE SE · Hollefeldstraße 57 · 48282 Emsdetten
Tel.: 02572/928-0 · info@tece.de · www.tece.de