Stand 06.11.2026



TECEflex T-Stück reduziert, PPSU

Artikelnummer: 730521

Dimension: 20 x 25 x 20
Material: PPSU
LE 1: 10 St.
LE 2: 40 St.

Beschreibung:

T-Stück reduziert aus Hochleistungskunststoff PPSU. Fitting mit optimiertem Durchflusswiderstand (Zetawert) im Durchgang als auch im Abgang. Zur O-Ring freien Druckhülsenverbindung mit TECEflex Rohren. Ohne TECEflex Druckhülsen.

Vertriebsdaten:

Produktname:	TECEflex T-Stück reduziert Dimension 20 x 25 x 20, PPSU
Warengruppe:	700
Produktgruppe:	1007000040

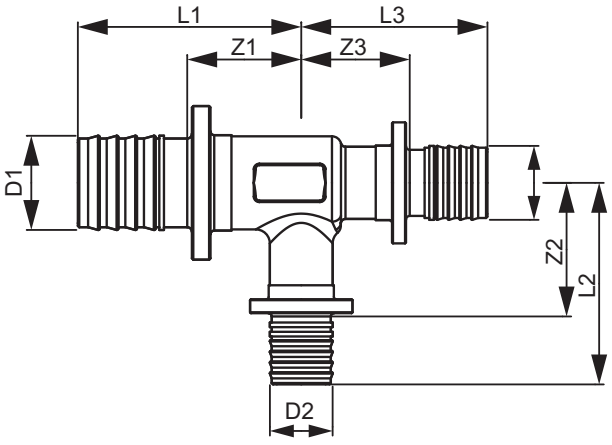

Dimension: 20 x 25 x 20
Z1: 21
Z2: 24
Z3: 21
L1: 40
L2: 48
L3: 40

TECE SE · Hollefeldstraße 57 · 48282 Emsdetten
Tel.: 02572/928-0 · info@tece.de · www.tece.de