Stand 06.11.2026



TECEflex T-Stück reduziert, PPSU

Artikelnummer: 730520

Dimension: 32 x 25 x 25
Material: PPSU
LE 1: 5 St.
LE 2: 30 St.

Beschreibung:

T-Stück reduziert aus Hochleistungskunststoff PPSU. Fitting mit optimiertem Durchflusswiderstand (Zetawert) im Durchgang als auch im Abgang. Zur O-Ring freien Druckhülsenverbindung mit TECEflex Rohren. Ohne TECEflex Druckhülsen.

Vertriebsdaten:

Produktname:	TECEflex T-Stück reduziert Dimension 32 x 25 x 25, PPSU
Warengruppe:	700
Produktgruppe:	1007000040

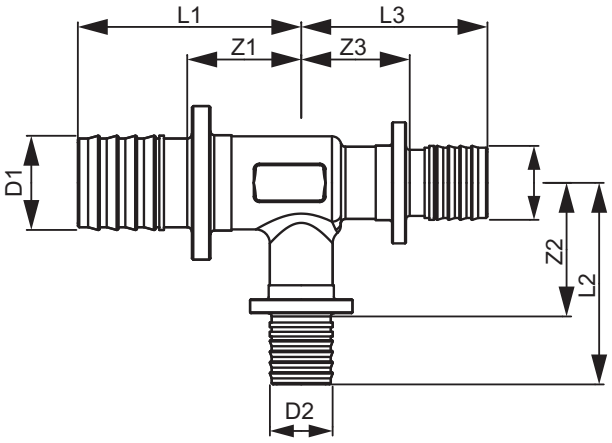

Dimension: 32 x 25 x 25
Z1: 32
Z2: 32
Z3: 28
L1: 60
L2: 55
L3: 52

TECE SE · Hollefeldstraße 57 · 48282 Emsdetten
Tel.: 02572/928-0 · info@tece.de · www.tece.de