Stand 06.11.2026



TECEflex T-Stück reduziert, Siliziumbronze

Artikelnummer: 710618

Dimension: 50 x 20 x 50
Material: Siliziumbronze
LE 1: 1 St.
LE 2: 5 St.

Beschreibung:

T-Stück reduziert aus Siliziumbronze. Fitting mit optimiertem Durchflusswiderstand (Zetawert) im Durchgang als auch im Abgang. Zur O-Ring freien Druckhülsenverbindung mit TECEflex Rohren. Für jede Trinkwasserqualität geeignet. Ohne TECEflex Druckhülsen.

Vertriebsdaten:

Produktname:	TECEflex T-Stück reduziert Dimension 50 x 20 x 50, Siliziumbronze
Warengruppe:	700
Produktgruppe:	1007000030

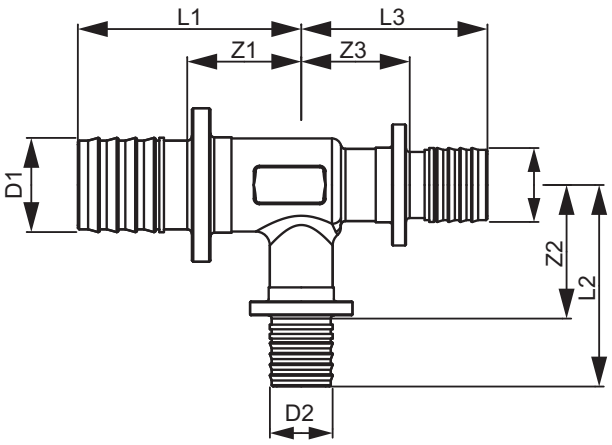

Dimension: 50 x 20 x 50
Z1: 30
Z2: 40
Z3: 30
L1: 69
L2: 57
L3: 69

TECE SE · Hollefeldstraße 57 · 48282 Emsdetten
Tel.: 02572/928-0 · info@tece.de · www.tece.de