Stand 06.11.2026



TECEflex T-Stück reduziert, Siliziumbronze

Artikelnummer: 710617

Dimension: 40 x 32 x 32
Material: Siliziumbronze
LE 1: 2 St.
LE 2: 20 St.

Beschreibung:

T-Stück reduziert aus Siliziumbronze. Fitting mit optimiertem Durchflusswiderstand (Zetawert) im Durchgang als auch im Abgang. Zur O-Ring freien Druckhülsenverbindung mit TECEflex Rohren. Für jede Trinkwasserqualität geeignet. Ohne TECEflex Druckhülsen.

Vertriebsdaten:

Produktname:	TECEflex T-Stück reduziert Dimension 40 x 32 x 32, Siliziumbronze
Warengruppe:	700
Produktgruppe:	1007000030

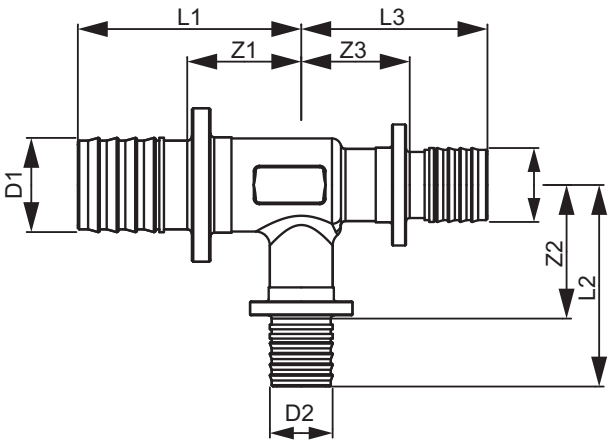

Dimension: 40 x 32 x 32
Z1: 36
Z2: 38
Z3: 33
L1: 70
L2: 69
L3: 66

TECE SE · Hollefeldstraße 57 · 48282 Emsdetten
Tel.: 02572/928-0 · info@tece.de · www.tece.de