Stand 06.11.2026



TECEflex T-Stück reduziert, Siliziumbronze

Artikelnummer: 710610

Dimension: 32 x 16 x 32
Material: Siliziumbronze
LE 1: 5 St.
LE 2: 40 St.

Beschreibung:

T-Stück reduziert aus Siliziumbronze. Fitting mit optimiertem Durchflusswiderstand (Zetawert) im Durchgang als auch im Abgang. Zur O-Ring freien Druckhülsenverbindung mit TECEflex Rohren. Für jede Trinkwasserqualität geeignet. Ohne TECEflex Druckhülsen.

Vertriebsdaten:

Produktname:	TECEflex T-Stück reduziert Dimension 32 x 16 x 32, Siliziumbronze
Warengruppe:	700
Produktgruppe:	1007000030

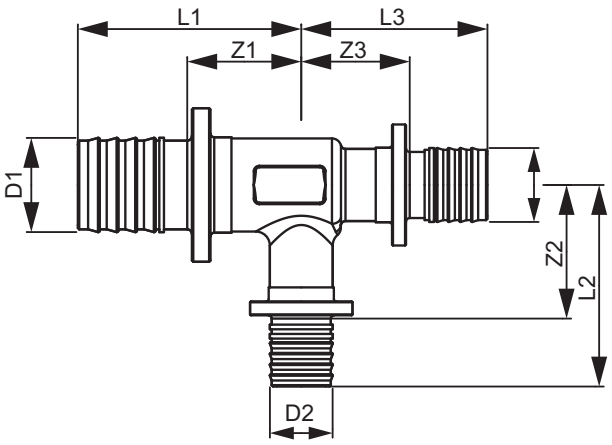

Dimension: 32 x 16 x 32
Z1: 26
Z2: 32
Z3: 26
L1: 57
L2: 47
L3: 57

TECE SE · Hollefeldstraße 57 · 48282 Emsdetten
Tel.: 02572/928-0 · info@tece.de · www.tece.de