Stand 06.11.2026



TECEflex T-Stück reduziert, Siliziumbronze

Artikelnummer: 710609

Dimension: 20 x 25 x 20
Material: Siliziumbronze
LE 1: 10 St.
LE 2: 40 St.

Beschreibung:

T-Stück reduziert aus Siliziumbronze. Fitting mit optimiertem Durchflusswiderstand (Zetawert) im Durchgang als auch im Abgang. Zur O-Ring freien Druckhülsenverbindung mit TECEflex Rohren. Für jede Trinkwasserqualität geeignet. Ohne TECEflex Druckhülsen.

Vertriebsdaten:

Produktname:	TECEflex T-Stück reduziert Dimension 20 x 25 x 20, Siliziumbronze
Warengruppe:	700
Produktgruppe:	1007000030

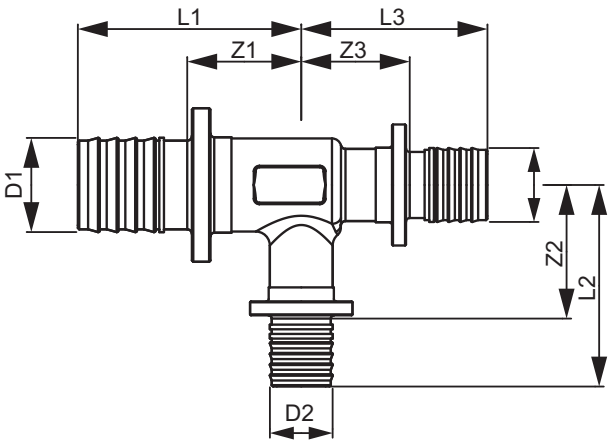

Dimension: 20 x 25 x 20
Z1: 29
Z2: 27
Z3: 29
L1: 46
L2: 50
L3: 46

TECE SE · Hollefeldstraße 57 · 48282 Emsdetten
Tel.: 02572/928-0 · info@tece.de · www.tece.de