Stand 06.11.2026



## TECEflex T-Stück reduziert, Siliziumbronze

**Artikelnummer:** 710602

**Dimension:** 20 x 16 x 16
**Material:** Siliziumbronze
**LE 1:** 10 St.
**LE 2:** 50 St.

**Beschreibung:**

T-Stück reduziert aus Siliziumbronze. Fitting mit optimiertem Durchflusswiderstand (Zetawert) im Durchgang als auch im Abgang. Zur O-Ring freien Druckhülsenverbindung mit TECEflex Rohren. Für jede Trinkwasserqualität geeignet. Ohne TECEflex Druckhülsen.

**Vertriebsdaten:**

| | |
|---|---|
| Produktname: | TECEflex T-Stück reduziert Dimension 20 x 16 x 16, Siliziumbronze |
| Warengruppe: | 700 |
| Produktgruppe: | 1007000030 |

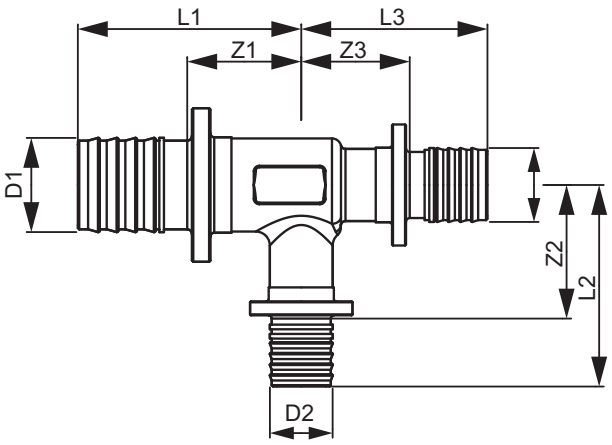


Dimension: 20 x 16 x 16
Z1: 23
Z2: 25
Z3: 23
L1: 40
L2: 40
L3: 38

TECE SE · Hollefeldstraße 57 · 48282 Emsdetten
Tel.: 02572/928-0 · info@tece.de · www.tece.de