Stand 06.11.2026



TECEflex Schnelladapter Winkel 90°, Siliziumbronze

Artikelnummer: 708631

Dimension: 16 x 1/2"
Material: Siliziumbronze
LE 1: 10 St.
LE 2: 100 St.

Beschreibung:

Schnelladapter zum werkzeuglosen Anschluss von verpressten TECEflex Rohren an einen 1/2" TECE-Schnellanschluss. Die TECE-Spülkästen sind mit kompatiblen Schnellanschlüssen ausgestattet.

Vertriebsdaten:

Produktname:	TECEflex Schnelladapter Winkel 90° Dimension 16 x 1/2", Siliziumbronze
Warengruppe:	700
Produktgruppe:	1007000030

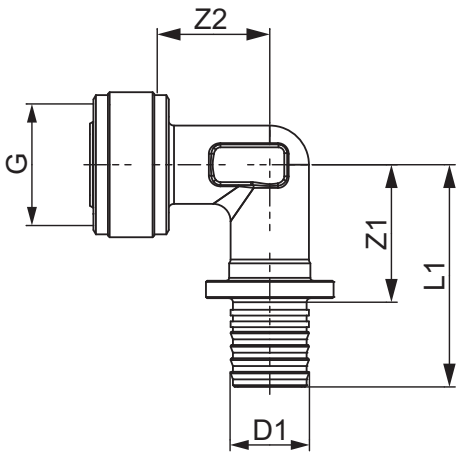

Dimension: 16 x 1/2"
Z1: 24
Z2: 25
L1: 40
G: 1/2"

TECE SE · Hollefeldstraße 57 · 48282 Emsdetten
Tel.: 02572/928-0 · info@tece.de · www.tece.de