Stand 06.11.2026



TECEflex U-Doppelwandscheibe druckverlustoptimiert, Siliziumbronze

Artikelnummer: 708626

Dimension: 20 x Rp 1/2" x 20
Material: Siliziumbronze
LE 1: 10 St.
LE 2: 30 St.

Beschreibung:

U-Doppelwandscheibe aus Siliziumbronze zur O-Ring freien Druckhülsenverbindung von TECEflex Rohren mit Gewindefittings oder Armaturen mit einem Gewinde nach EN 10226. Fitting mit optimiertem Durchflusswiderstand (Zetawert). Für jede Trinkwasserqualität geeignet. Ohne TECEflex Druckhülsen.

Vertriebsdaten:

Produktname:	TECEflex U-Doppelwandscheibe druckverlustoptimiert Dimension 20 x Rp 1/2" x 20, Siliziumbronze
Warengruppe:	700
Produktgruppe:	1007000030

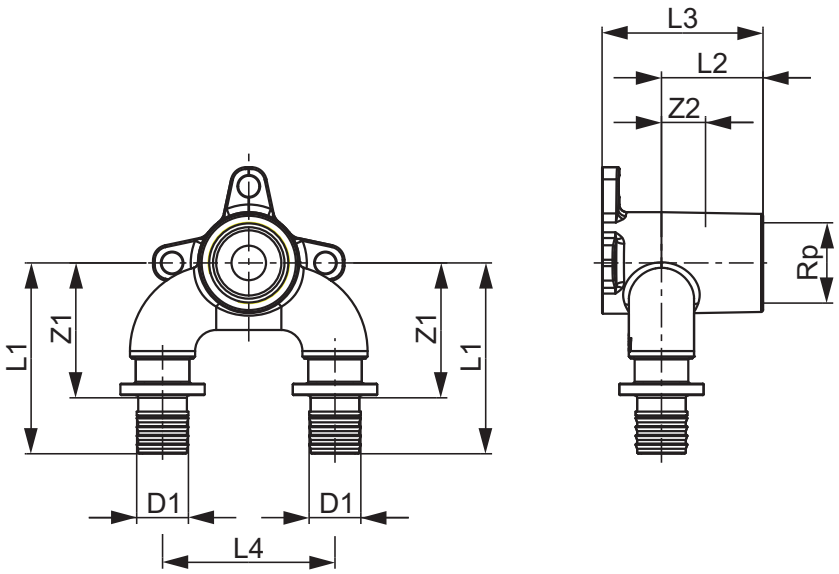

Dimension: 20 x Rp 1/2" x 20
Z1: 26
Z2: 11
L1: 53
L2: 26
L3: 42
L4: 45