Stand 06.11.2026



TECEflex U-Doppelwandscheibe druckverlustoptimiert, Siliziumbronze

Artikelnummer: 708625

Dimension: 16 x Rp 1/2" x 16
Material: Siliziumbronze
LE 1: 10 St.
LE 2: 30 St.

Beschreibung:

U-Doppelwandscheibe aus Siliziumbronze zur O-Ring freien Druckhülsenverbindung von TECEflex Rohren mit Gewindefittings oder Armaturen mit einem Gewinde nach EN 10226. Fitting mit optimiertem Durchflusswiderstand (Zetawert). Für jede Trinkwasserqualität geeignet. Ohne TECEflex Druckhülsen.

Vertriebsdaten:

Produktname:	TECEflex U-Doppelwandscheibe druckverlustoptimiert Dimension 16 x Rp 1/2" x 16, Siliziumbronze
Warengruppe:	700
Produktgruppe:	1007000030

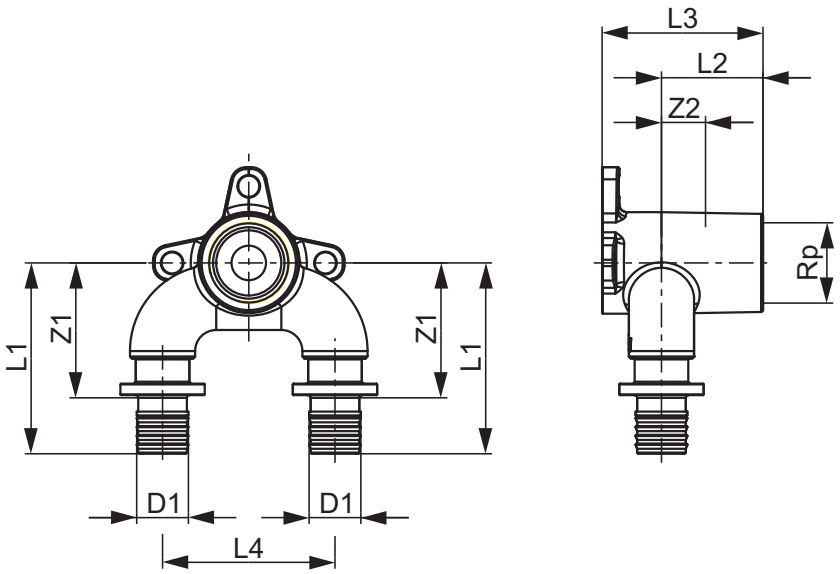

Dimension: 16 x Rp 1/2" x 16
Z1: 37
Z2: 12
L1: 51
L2: 27
L3: 42
L4: 45