Stand 06.11.2026



TECEflex Wandscheibe, Siliziumbronze

Artikelnummer: 708612

Dimension: 20 x Rp 3/4"
Material: Siliziumbronze
LE 1: 10 St.
LE 2: 30 St.

Beschreibung:

Wandscheibe aus Siliziumbronze zur O-Ring freien Druckhülsenverbindung von TECEflex Rohren mit Gewindefittings oder Armaturen mit einem Gewinde nach DIN EN 10226. Fitting mit optimiertem Durchflusswiderstand (Zetawert). Für jede Trinkwasserqualität geeignet. Ohne TECEflex Druckhülsen.

Vertriebsdaten:

Produktname:	TECEflex Wandscheibe Dimension 20 x Rp 3/4", Siliziumbronze
Warengruppe:	700
Produktgruppe:	1007000030

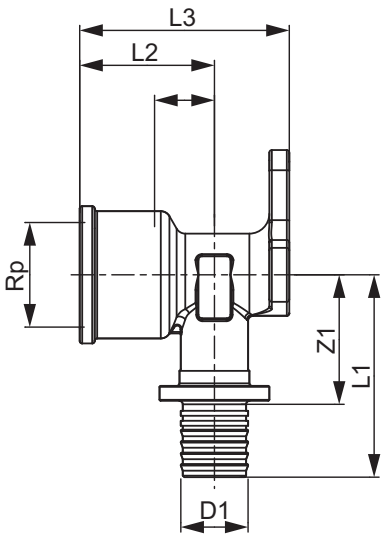

Dimension: 20 x Rp 3/4"
Z1: 29
Z2: 15
L1: 46
L2: 31
L3: 46

TECE SE · Hollefeldstraße 57 · 48282 Emsdetten
Tel.: 02572/928-0 · info@tece.de · www.tece.de