Stand 06.11.2026



TECEflex Wandscheibe, Siliziumbronze

Artikelnummer: 708610

Dimension: 16 x Rp 1/2"
Material: Siliziumbronze
LE 1: 10 St.
LE 2: 100 St.

Beschreibung:

Wandscheibe aus Siliziumbronze zur O-Ring freien Druckhülsenverbindung von TECEflex Rohren mit Gewindefittings oder Armaturen mit einem Gewinde nach DIN EN 10226. Fitting mit optimiertem Durchflusswiderstand (Zetawert). Für jede Trinkwasserqualität geeignet. Ohne TECEflex Druckhülsen.

Vertriebsdaten:

Produktname:	TECEflex Wandscheibe Dimension 16 x Rp 1/2", Siliziumbronze
Warengruppe:	700
Produktgruppe:	1007000030

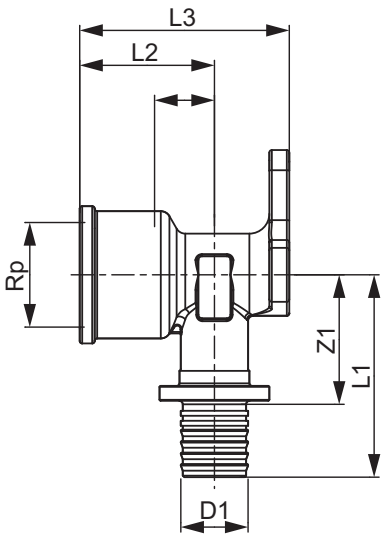

Dimension: 16 x Rp 1/2"
Z1: 26
Z2: 12
L1: 41
L2: 27
L3: 42

TECE SE · Hollefeldstraße 57 · 48282 Emsdetten
Tel.: 02572/928-0 · info@tece.de · www.tece.de