Stand 06.11.2026



TECEflex U-Doppelwandscheibe reduziert, druckverlustoptimiert, Siliziumbronze

Artikelnummer: 708606

Dimension: 16 x Rp 1/2" x 20
Material: Siliziumbronze
LE 1: 10 St.
LE 2: 30 St.

Vertriebsdaten:

Produktname:	TECEflex U-Doppelwandscheibe reduziert druckverlustoptimiert Dimension 16 x Rp 1/2" x 20, Siliziumbronze
Warengruppe:	700
Produktgruppe:	1007000030

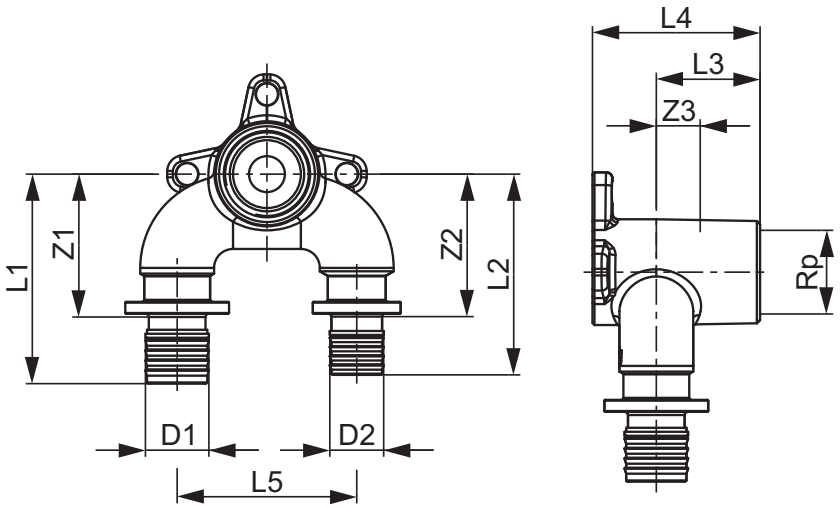

Dimension: 16 x Rp 1/2" x 20
Z1: 36
Z2: 36
Z3: 11
L1: 50
L2: 53
L3: 26
L4: 42
L5: 45

TECE SE · Hollefeldstraße 57 · 48282 Emsdetten
Tel.: 02572/928-0 · info@tece.de · www.tece.de