Stand 06.11.2026

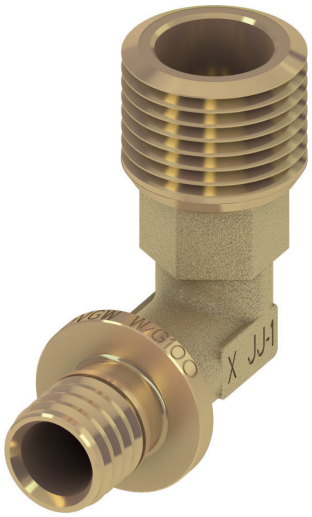

TECEflex Winkelübergangsnippel, Siliziumbronze

Artikelnummer: 707803

Dimension: 20 x R 3/4"
Material: Siliziumbronze
LE 1: 10 St.
LE 2: 60 St.

Beschreibung:

Winkelübergangsnippel aus Siliziumbronze zur O-Ring freien Druckhülsenverbindung von TECEflex Rohren mit Gewindefittings oder Armaturen mit einem Gewinde nach DIN EN 10226. Fitting mit optimiertem Durchflusswiderstand (Zetawert). Für jede Trinkwasserqualität geeignet. Ohne TECEflex Druckhülsen.

Vertriebsdaten:

Produktname:	TECEflex Winkelübergangsnippel Dimension 20 x R 3/4", Siliziumbronze
Warengruppe:	700
Produktgruppe:	1007000030

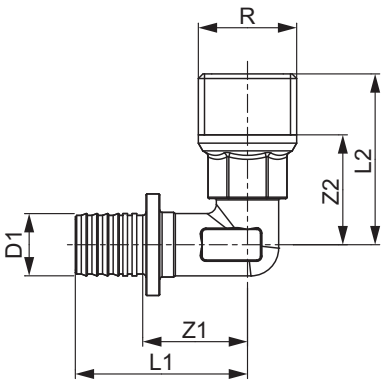

Dimension: 20 x R 3/4"
Z1: 25
Z2: 26
L1: 42
L2: 40

TECE SE · Hollefeldstraße 57 · 48282 Emsdetten
Tel.: 02572/928-0 · info@tece.de · www.tece.de