F5

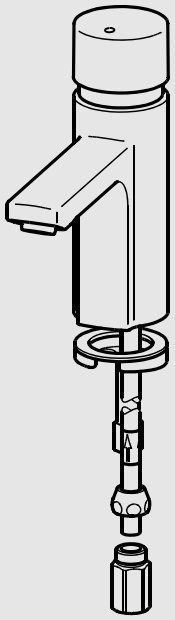

F5SV1003
2030049178

DE	**Montage- und Betriebsanleitung**	**Selbstschluss-Standventil**
EN	**Installation and operating instructions**	**Self-closing pillar tap**
FR	**Notice de montage et de mise en service**	**Robinet à fermeture automatique sur plan**
ES	**Instrucciones de montaje y servicio**	**Válvula de pie con cierre automático**
IT	**Istruzioni per il montaggio e l'uso**	
NL	**Montage- en bedrijfsinstructies**	**Zelfsluitende wastafelkraan**
PL	**Instrukcja montażu i obsługi**	**Samozamykająca bateria pionowa**
SV	**Monterings- och driftinstruktion**	
CS	**Návod pro montáž a provoz**	**Samouzavírací stojánkový ventil**
FI	**Asennus- ja käyttöohje**	**Itsesulkeutuva pylväsventtiili**
RU	**Инструкция по монтажу и вводу в эксплуатацию**	

mounting-instruction_2030051396_V6.fm / 19.02.25

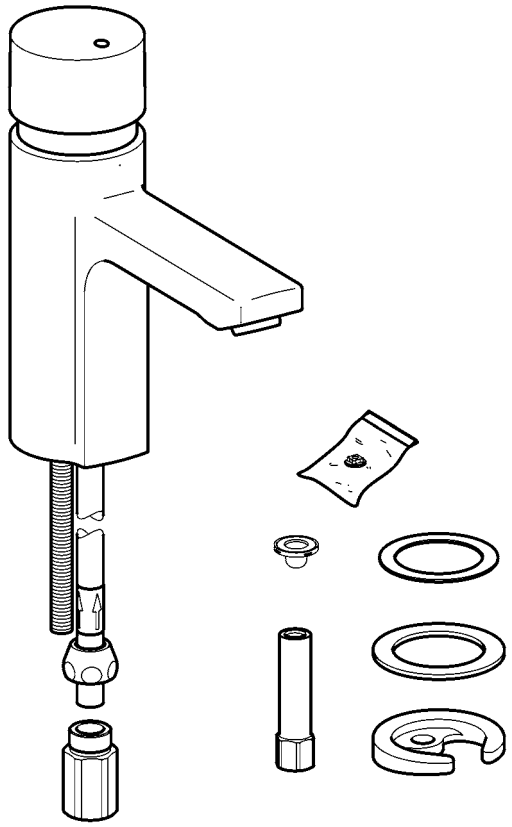

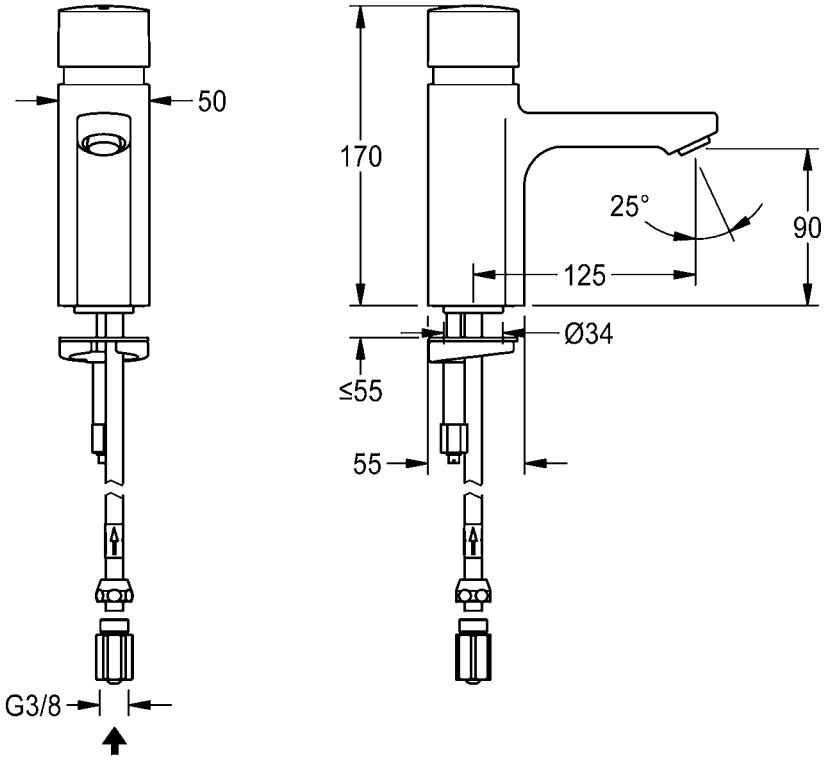

mounting-instruction_2030051396_V6.fm

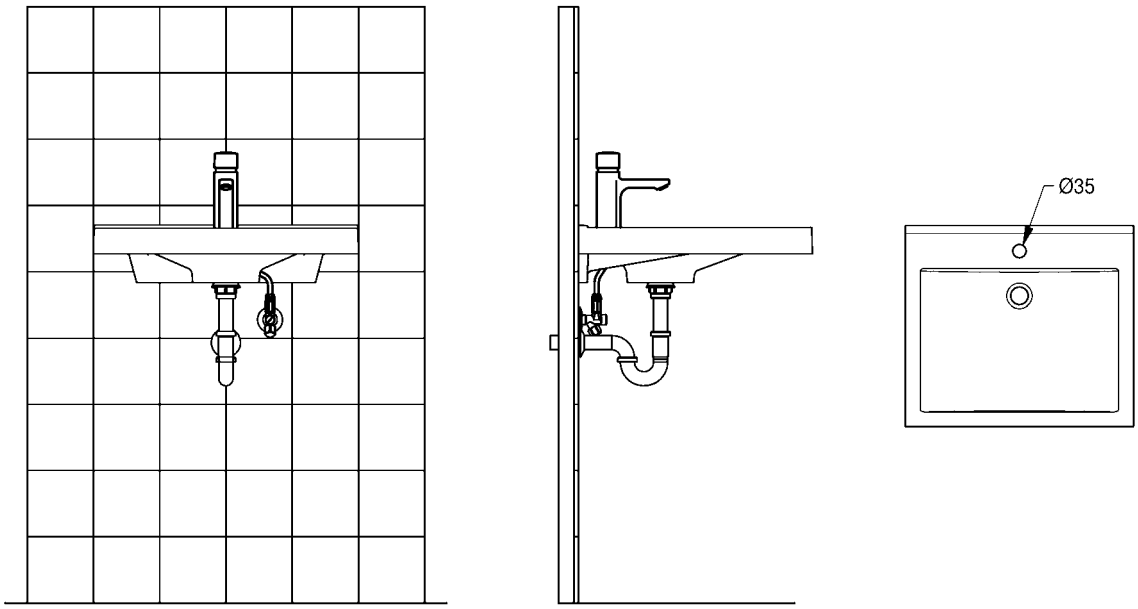

EN Installation and operating instructions

Important notes
- ► Before installing flush piping system!
- ► The fitting must be checked and maintained at regular intervals depending on the water quality and in accordance with the local conditions, and rules and regulations applicable at the site.

Technical data
- ► Minimum flow pressure 0.5 bar
- ► Maximum operating pressure 10 bar
- ► Recommended flow pressure 3 bar
- ► Volume flow at 3 bar flow pressure 5 l/min
- ► Flow duration 5-35 s adjustable

DE Montage- und Betriebsanleitung

Wichtige Hinweise
- ► Vor Installation Rohrleitungen spülen!
- ► In Abhängigkeit von der Wasserqualität, den örtlichen Gegebenheiten und den vor Ort geltenden Bestimmungen die Armatur in regelmäßigen Abständen prüfen und warten.

Technische Daten
- ► Mindestfließdruck 0,5 bar
- ► Maximaler Betriebsdruck 10 bar
- ► Empfohlener Fließdruck 3 bar
- ► Volumenstrom bei 3 bar Fließdruck 5 l/min
- ► Fließzeit 5-35 s einstellbar

PL Instrukcja montażu i obsługi

Ważne wskazówki
- ► Przed instalacją przepłukać rury!
- ► Armaturę należy poddawać regularnej kontroli i konserwacji w zależności od jakości wody, warunków lokalnych i obowiązujących przepisów.

SV Monterings- och driftinstruktion

Viktiga informationer
- ► Spola igenom rörledningarna före installation!
- ► Kontrollera och serva armaturen med intervaller som bestäms av vattenkvaliteten samt de lokala förhållandena och de bestämmelser som gäller där.

Dane techniczne
- ► Minimalne ciśnienie przepływu 0,5 bar
- ► Maksymalne ciśnienie robocze 10 barów
- ► Zalecane ciśnienie przepływu 3 barów
- ► Objętościowe natężenie przepływu przy ciśnieniu 3 barów 5 l/min
- ► Czas przepływu 5-35 s z możliwością ustawienia

Tekniska data
- ► Minsta hydrauliska tryck 0,5 bar
- ► Maximalt drifttryck 10 bar
- ► Rekommenderat hydrauliskt tryck 3 bar
- ► Volymström vid 3 bar hydrauliskt tryck 5 l/min
- ► Flyttid 5-35 s inställbar

FR Notice de montage et de mise en service

Remarques importantes
- ► Rincer les conduites avant d'installer !
- ► En fonction de la qualité de l'eau, ainsi que des conditions et des dispositions locales, il convient de contrôler et d'entretenir la robinetterie à intervalles réguliers.

Données techniques
- ► Pression dynamique minimale 0,5 bar
- ► Pression de service maximale 10 bars
- ► Pression dynamique recommandée 3 bars
- ► Débit volumique pour 3 bars de pression dynamique 5 l/min
- ► Durée d'écoulement 5-35 s réglable

CS Návod pro montáž a provoz

Důležité pokyny
- ► Před instalací potrubí propláchněte!
- ► V závislosti na kvalitě vody, místních podmínkách a předpisech platných v místě instalace je nutné provádět v pravidelných intervalech kontrolu a údržbu armatury.

Technické údaje
- ► Minimální průtočný tlak 0,5 bar
- ► Maximální provozní tlak 10 bar
- ► Doporučený průtočný tlak 3 bar
- ► Průtok při průtočném tlaku 3 bar 5 l/min
- ► Doba průtoku nastavitelná 5-35 s

ES Instrucciones de montaje y servicio

Indicaciones importantes
- ► ¡Enjuagar las tuberías antes de instalar!
- ► En función de la calidad del agua, las condiciones locales y la legislación vigente, realizar las inspecciones y el mantenimiento de la grifería a intervalos regulares.

Datos técnicos
- ► Presión mínima de flujo 0,5 bar
- ► Presión máxima de servicio 10 bares
- ► Presión de flujo recomendada 3 bares
- ► Flujo volumétrico con 3 bares de presión de flujo 5 l/min
- ► Tiempo de corriente 5-35 s ajustable

FI Asennus- ja käyttöohje

Tärkeitä ohjeita
- ► Huuhtele putkijohdot ennen asennusta!
- ► Hana tulee tarkistaa ja huoltaa säännöllisin väliajoin veden laadusta, paikallisista oloista ja paikalla voimassa olevista määräyksistä riippuen.

Tekniset tiedot
- ► Vähimmäisvirtauspaine 0,5 bar
- ► Suurin käyttöpaine 10 bar
- ► Suositeltava virtauspaine 3 bar
- ► Tilavuusvirta 3 barin virtauspaineella 5 l/min
- ► Juoksuaika 5-35 s säädettävissä

mounting-instruction_2030051396_V6.fm

IT Istruzioni per il montaggio e l'uso

Avvertenze importanti

► Sciacquare le tubazioni prima di installare!
► Controllare e sottoporre a manutenzione l'apparecchio ad intervalli regolari, in funzione della qualità dell'acqua, delle caratteristiche locali e delle vigenti disposizioni locali.

Specifiche tecniche

► Pressione idraulica min. 0,5 bar
► Pressione di esercizio max. 10 bar
► Pressione idraulica consigliata 3 bar
► Portata volumetrica a 3 bar di pressione idraulica 5 l/min
► Durata di flusso impostabile da 5 a 35 s

NL Montage- en bedrijfsinstructies

Belangrijke aanwijzingen

► Voor installatie buisleidingen spoelen!
► Afhankelijk van de waterkwaliteit, de plaatselijke omstandigheden en de plaatselijke voorschriften de armatuur regelmatig controleren en onderhouden.

Technische gegevens

► Minimale dynamische druk 0,5 bar
► Maximale werkdruk 10 bar
► Aanbevolen dynamische druk 3 bar
► Volumestroom bij 3 bar dynamische druk 5 l/min
► Stromingstijd 5-35 s instelbaar

RU Инструкция по монтажу и вводу в эксплуатацию

Важные указания

► Перед инсталляцией промыть трубки!
► Арматуру необходимо регулярно чистить и обслуживать в зависимости от качества воды, местных условий и действующих в месте эксплуатации предписаний.

Технические характеристики

► Минимальный гидравлический напор 0,5 бар
► Максимальное рабочее давление 10 бар
► Рекомендуемый гидравлический напор 3 бар
► Объёмный расход при гидравлическом напоре 3 бар 5 л/мин
► Время протекания 5-35 сек. регулируемое

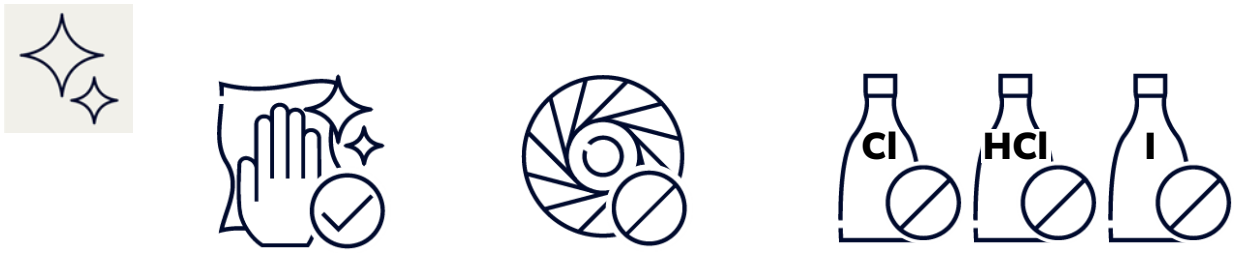



mounting-instruction_2030051396_V6.fm

1. Montage

EN Installation	NL Montage	CS Montáž
FR Montage	PL Montaż	FI Asennus
ES Montaje	SV Montering	RU Монтаж
IT Montaggio		







1

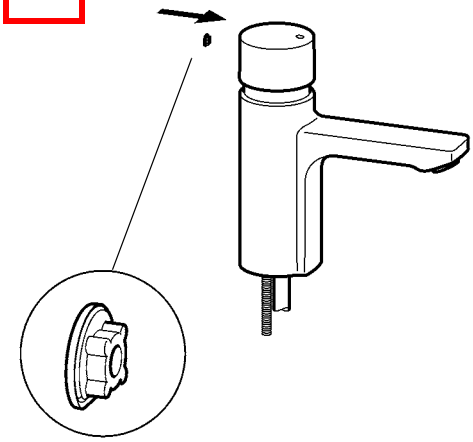

2

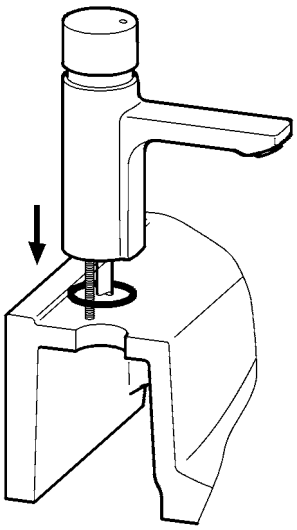

3

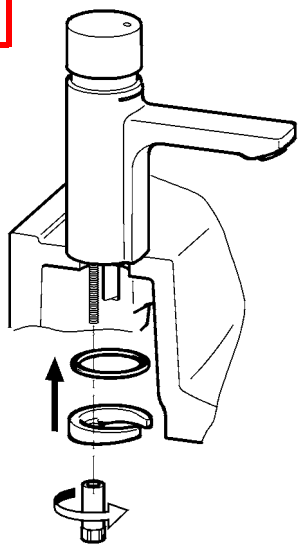

4

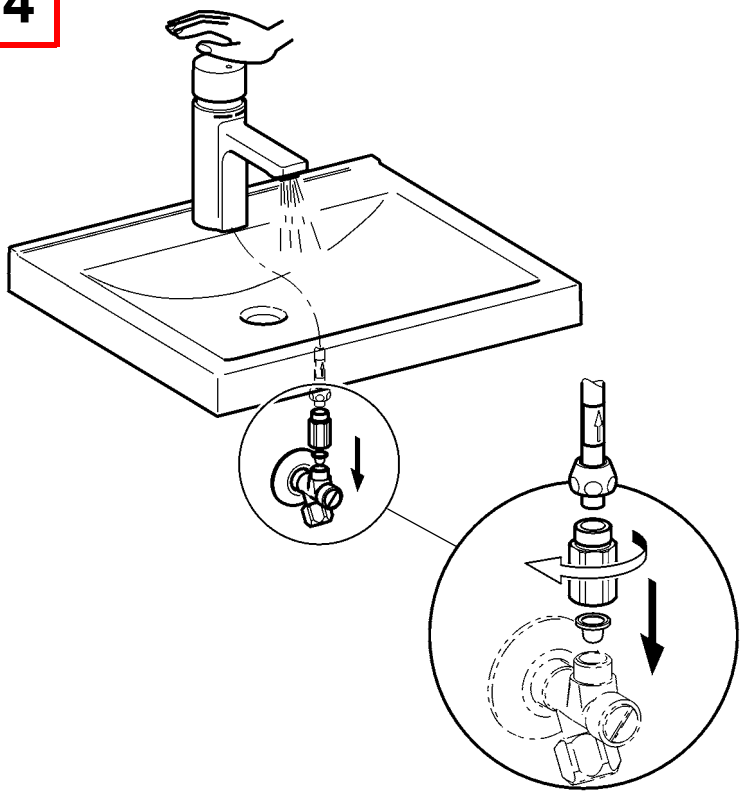

mounting-instruction_2030051396_V6.fm

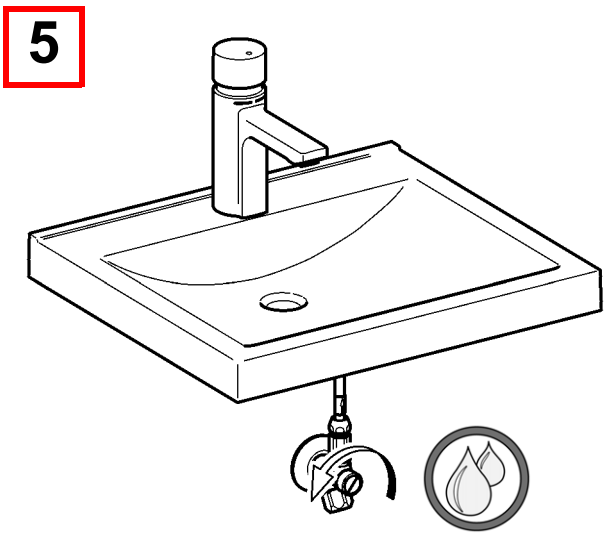

2. Funktion

EN Function	NL Werking	CS Funkce
FR Fonctionnement	PL Funkcja	FI Toiminto
ES Función	SV Funktion	RU Функционирование
IT Funzionamento		

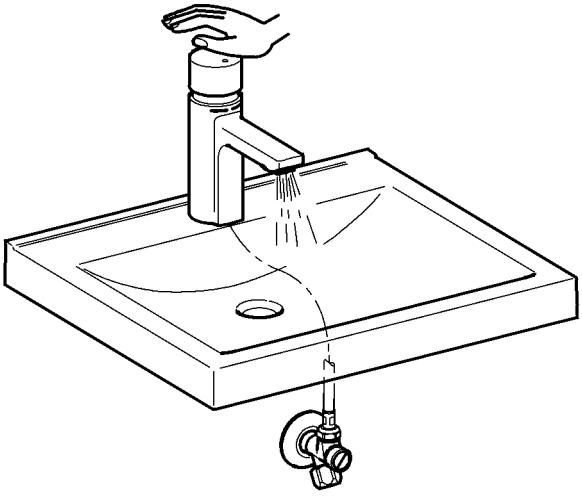

mounting-instruction_2030051396_V6.fm

3. Fließzeit einstellen

EN Adjust flow duration
FR Régler la durée d'écoulement
ES Ajustar el tiempo de flujo
IT Impostazione della durata di flusso
NL Stromingstijd instellen
PL Ustawić czas przepływu
SV Ställa in flytförmĺgan
CS Nastavit dobu průtoku
FI Aseta virtausaika
RU Регулировка времени истечения



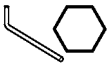

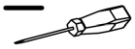

1

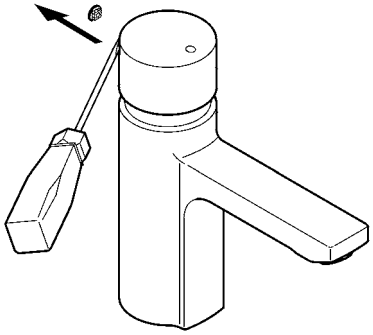

2

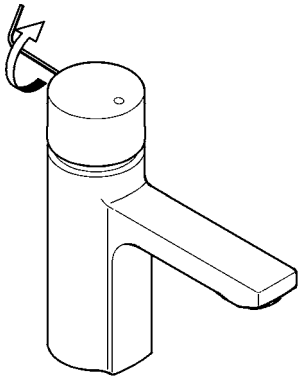

3

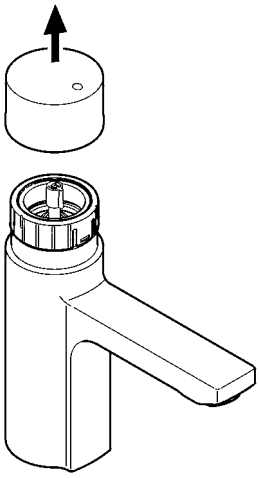

4

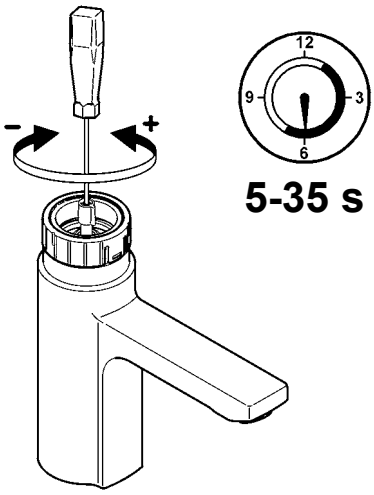

5

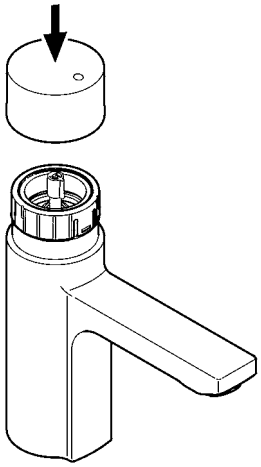

6

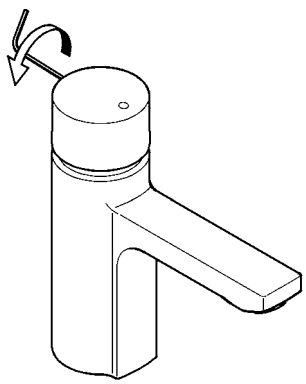

mounting-instruction_2030051396_V6.fm

7

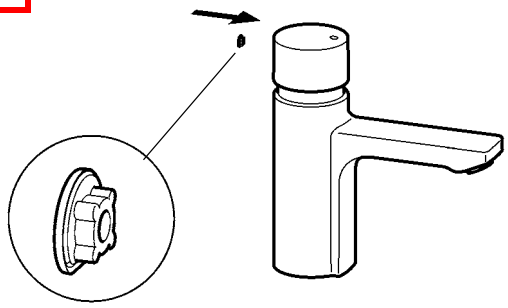

4. Wartung

EN Maintenance	NL Onderhoud	CS Varování
FR Maintenance	PL Konserwacja	FI Huolto
ES Mantenimiento	SV UnderhÍll	RU Техническое обслуживание
IT Manutenzione		



5.

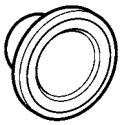



6.

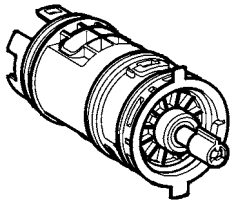





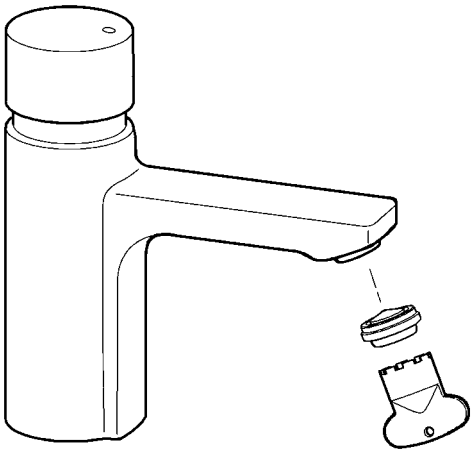

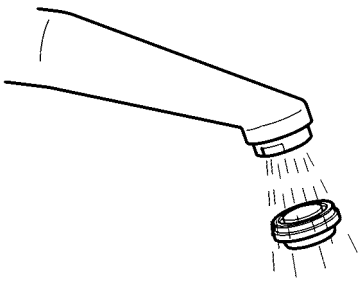

5. Siebe wechseln

EN Replace the filters	NL Zeven vervangen	CS Vyměňte síto
FR Remplacement les filtres	PL Wymiana sit	FI Siivilän vaihto
ES Cambiar los tamices	SV Byt filter	RU Сменить сеточки
IT Sostituire i filtri		





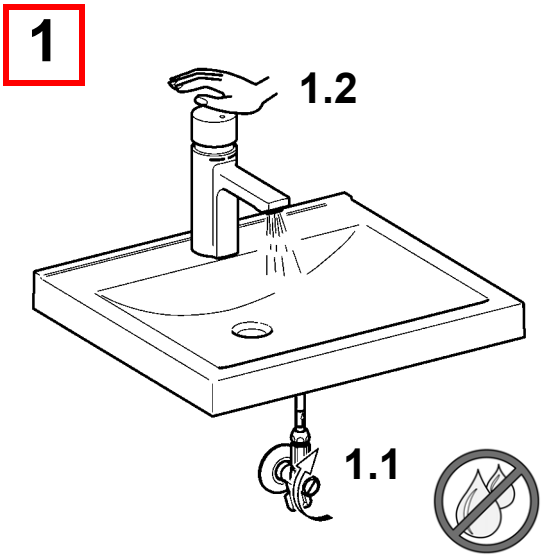

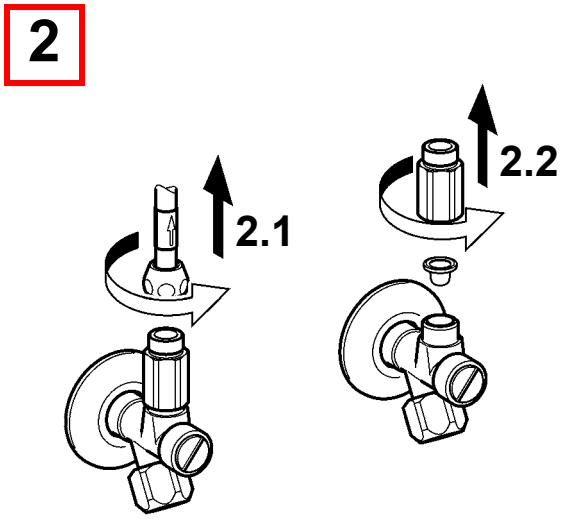

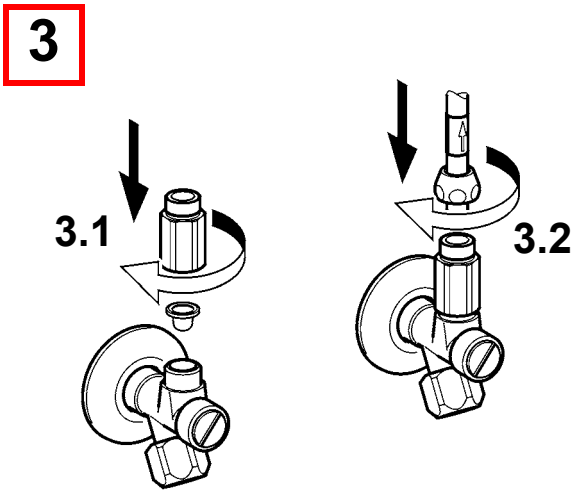

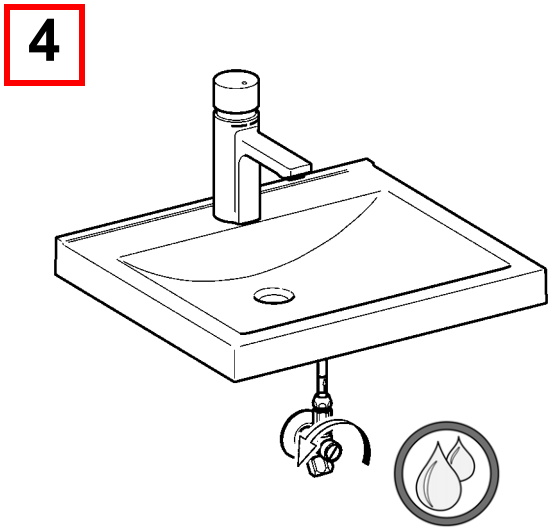

6. Selbstschluss-Kartusche wechseln

EN	Replace self-closing cartridge	PL	Wymienić wkład samozamykający
FR	Remplacement de la cartouche mélangeuse à fermeture automatique	SV	Byta självstängande patron
		CS	Výměna kartuše vodovodní baterie
ES	Cambio de cartucho con cierre automático	FI	Itsesulkeutuvan panoksen vaihtaminen
IT	Sostituzione della cartuccia a chiusura automatica	RU	Замена самоблокирующегося картриджа
NL	Zelfsluitende patroon vervangen		



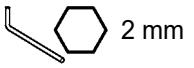





1

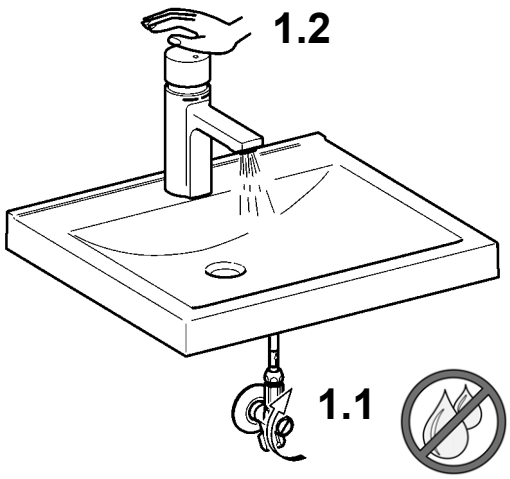

2

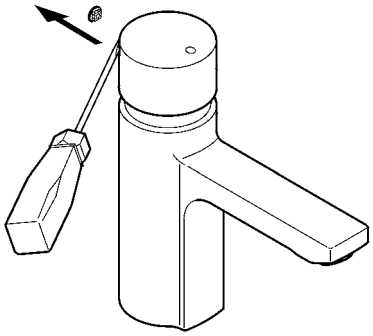

3

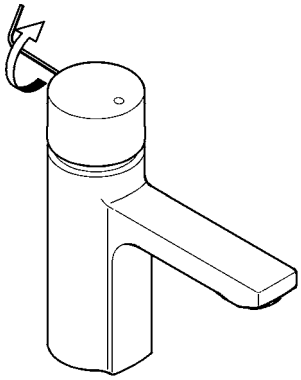

4

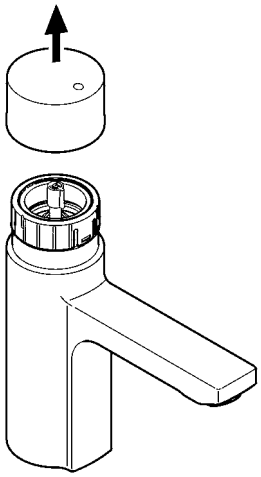

5

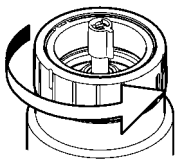

6

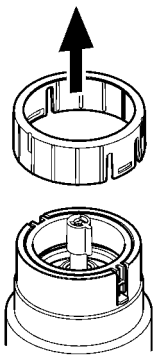

7

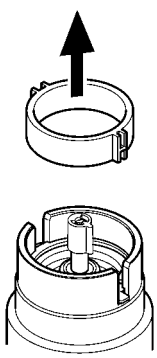

8

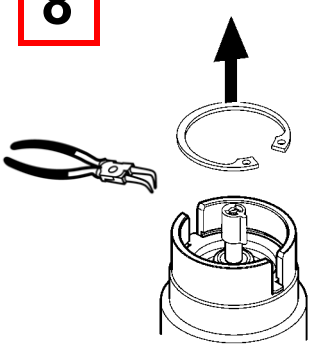

9

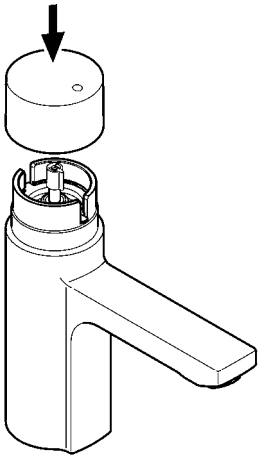

10

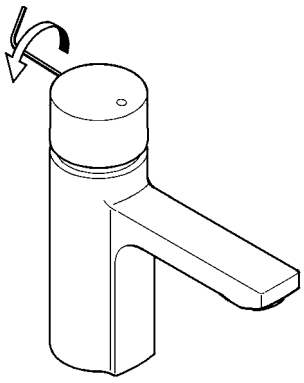

11

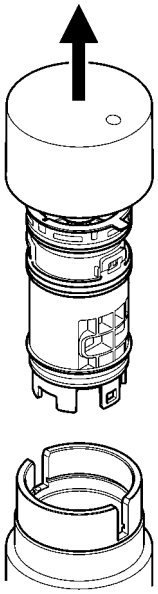

12

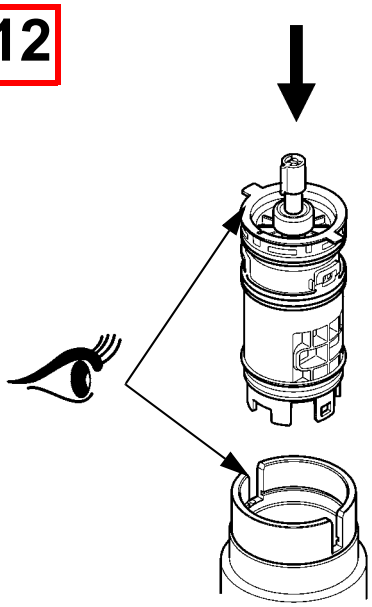

13

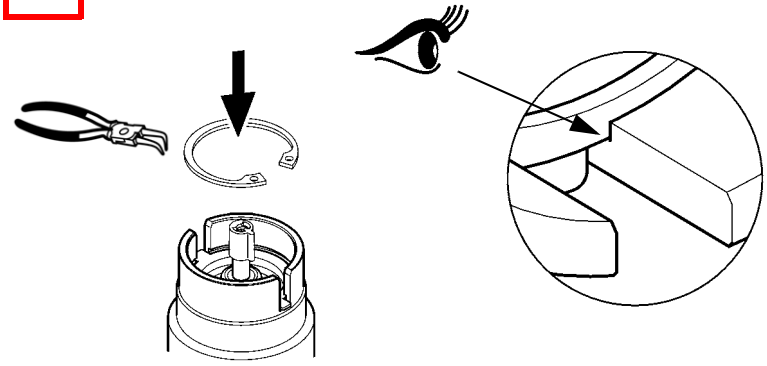

14

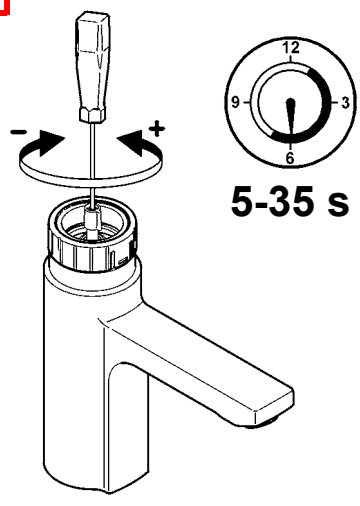

15

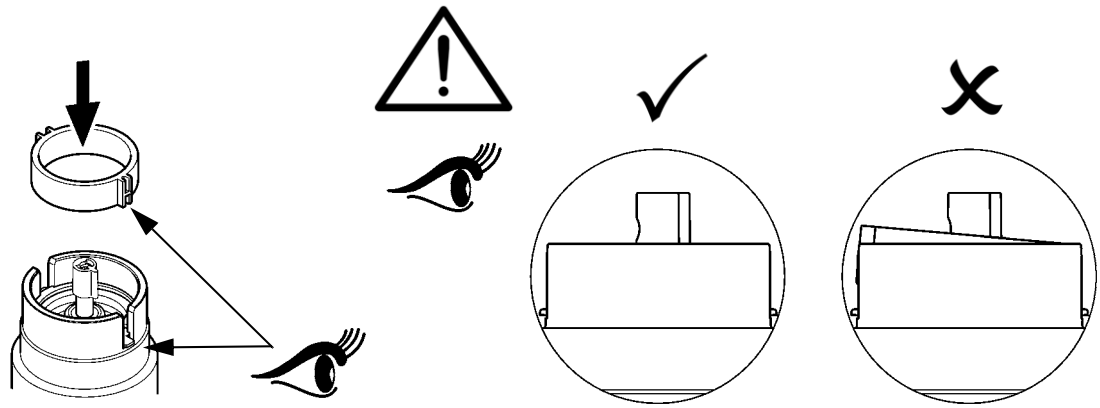

16

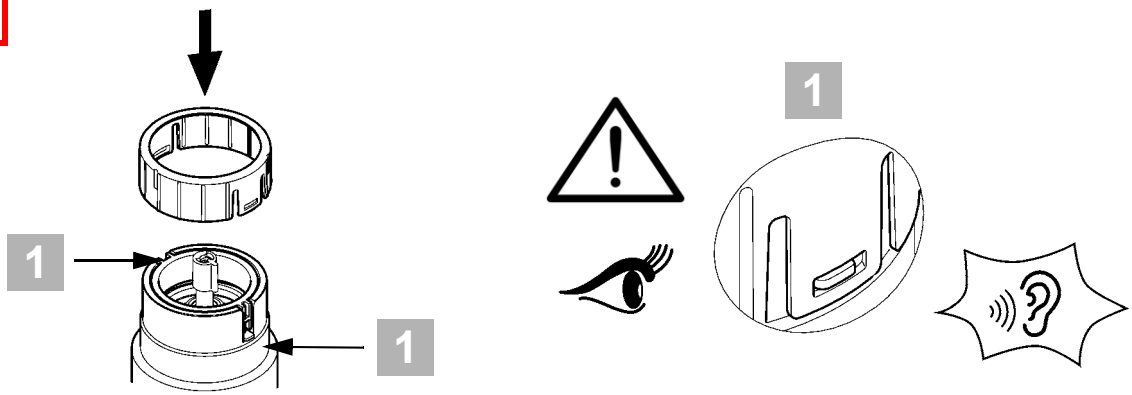

17

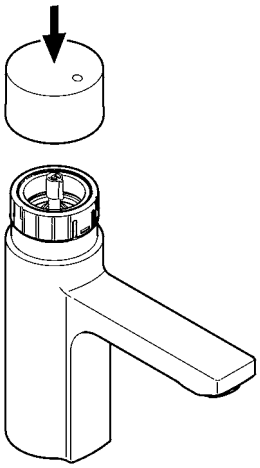

18

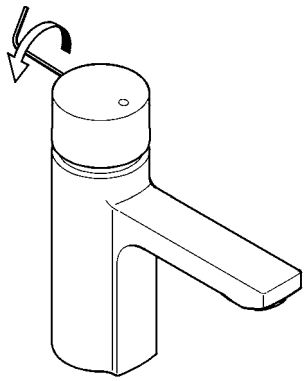

19

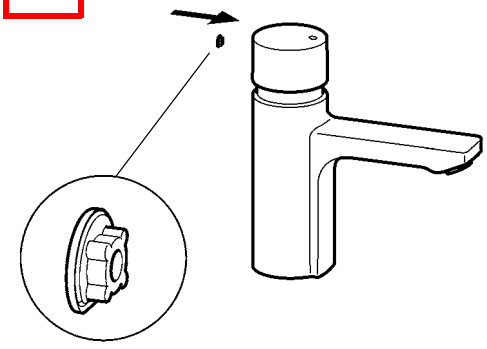

20

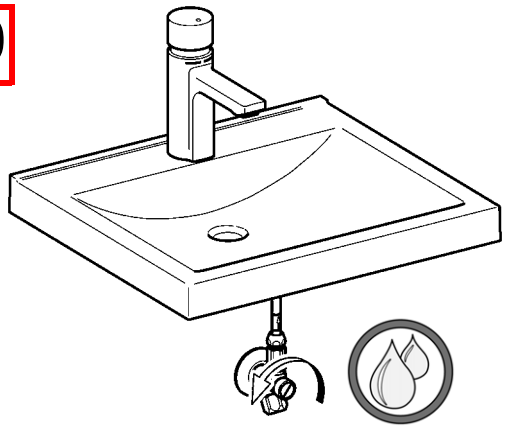

mounting-instruction_2030051396_V6.fm

7. Ersatzteile

EN Replacement parts	NL Reserveonderdelen	CS Náhradní díly
FR Pièces de rechange	PL Części zamienne	FI Varaosat
ES Piezas de recambio	SV Reservdelar	RU Запчасти
IT Pezzi di ricambio		

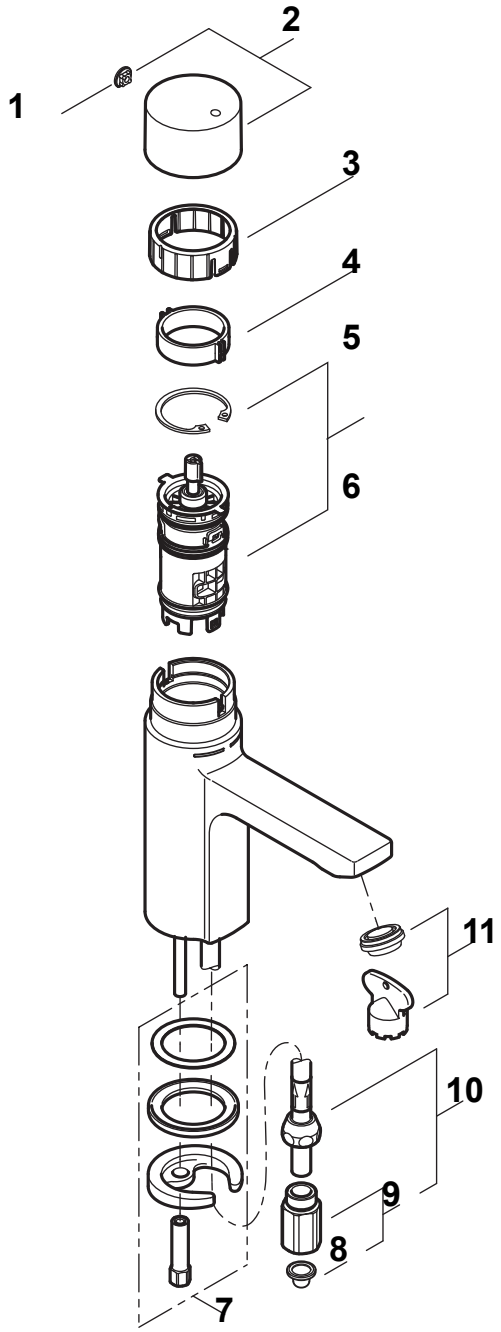

1 .... 2030053006 b)
ASSX9004

2 2030048353
ASSV1004

3 2030048356
ASSX9002

4 2030056855
ASSX9005

5 .... 2030048357 a)
ASSX9003

6 2030046145
ASSX9001

7 2030043596
ASEX1013

8 .... 2000104720 b)
ASXX1012

9 2000104845
ASXM1005

10 .. 2030054993
ASXX1013

11... **5 l/min:**
2030041011
ASXX1004

EN a) 5 pieces
b) 10 pieces

DE a) 5 Stück
b) 10 Stück

FR a) 5 pièces
b) 10 pièces

ES a) 5 piezas
b) 10 piezas

IT a) 5 pezzi
b) 10 pezzi

NL a) 5 stuk
b) 10 stuk

PL a) 5 sztuk
b) 10 sztuk

SV a) 5 styck
b) 10 styck

CS a) 5 kusů
b) 10 kusů

FI a) 5 kappaletta
b) 10 kappaletta

RU a) 5 штук
b) 10 штук

mounting-instruction_2030051396_V6.fm

8. Zubehör

EN Accessories	NL Toebehoren	CS Príslušenství
FR Accessoire	PL Akcesoria	FI Lisävarusteet
ES Accesorios	SV Tillbehör	RU принадлежности
IT Accessori		

1

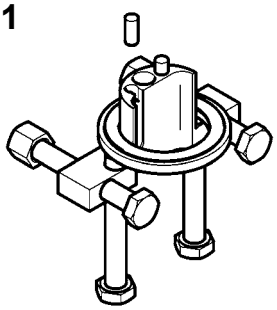

2

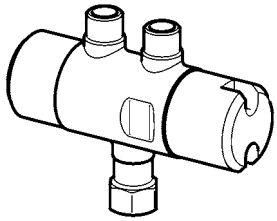

3

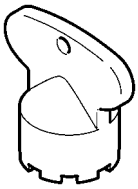

4

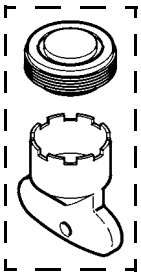

5



6



1 2030035383
ACXX1001

2 2030012758
PURE0031

3 2030041329
ACXX1003

4 **.... ±6 °, 5 l/min:**
2030041326
ACXX1002

5 **.... 3 l/min:**
2030041424 b)
ASXX1008

6 **.... 1,8 l/min:**
2030041442 b)
ACXX1005

EN b) 10 pieces
DE b) 10 Stück
FR b) 10 piéces
ES b) 10 piezas
IT b) 10 pezzi
NL b) 10 stuk
PL b) 10 sztuk
SV b) 10 styck
CS b) 10 kusů
FI b) 10 kappaletta
RU b) 10 штук

Australia
PR Kitchen and
Water Systems Pty Ltd
Dandenong South VIC 3175
Phone +61 3 9700 9100

Austria
KWC Austria GmbH
6971 Hard, Austria
Phone +43 5574 6735 0

Belgium, Netherlands & Luxembourg
KWC Aquarotter GmbH
9320 Aalst; Belgium
Phone NL +31 (0) 492 728 224
BE/LU +32 (0) 53 60 31 50

Czech Republic
KWC Aquarotter GmbH
14974 Ludwigsfelde, Germany
Phone +49 3378 818 309

Germany
KWC Aquarotter GmbH
14974 Ludwigsfelde
Phone +49 3378 818 0

Italy
KWC Austria GmbH
6971 Hard, Austria
Numero Verde +39 800 789 233

Middle East
KWC ME LLC Ras Al Khaimah,
United Arab Emirates
Phone +971 7 2034 700

Poland
KWC Aquarotter GmbH
14974 Ludwigsfelde, Germany
Phone +48 58 35 19 700

Spain
KWC Austria GmbH
6971 Hard, Austria
Phone +43 5574 6735 211

Switzerland & Liechtenstein
KWC Group Management AG
5726 Unterkulm, Switzerland
Phone +41 62 768 69 00

Turkey
KWC ME LLC Ras Al Khaimah,
United Arab Emirates
Phone +971 7 2034 700

United Kingdom
KWC DVS Ltd - Northern Office
Barlborough S43 4PZ
Phone +44 1246 450 255

KWC DVS Ltd - Southern Office
Paignton TQ4 7TW
Phone +44 1803 529 021

EAST EUROPE
Bosnia Herzegovina
Bulgaria | Croatia
Hungary | Latvia
Lithuania | Romania
Russia | Serbia | Slovakia
Slovenia | Ukraine

KWC Aquarotter GmbH
14974 Ludwigsfelde, Germany
Phone +49 3378 818 261

SCANDINAVIA & ESTONIA
Finland | Sweden | Norway
Denmark | Estonia

KWC Northern Europe Oy
6850 Naarajärvi, Finland
Phone +358 15 34 111

OTHER COUNTRIES
KWC Austria GmbH
6971 Hard, Austria
Phone +43 5574 6735 0

© KWC Group Management AG, Switzerland / 19.02.25 / 2030051396