Planungshilfe

Systemnetzteil - A3000 open
230 V AC / 24 V DC

Best.-Nr.: 2030068573
ASEX1031

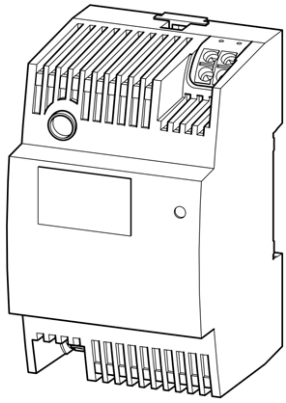

⚠ **Achtung!**

Hinweise zur Montage und zum Anschluss der Originalanleitung entnehmen.
Nichtbeachtung kann Sachschäden bewirken.

ZMI_001_2030027695_#SDE_#AQU_#V2.fm / 19.01.23

1. Anschlussbeispiel

I Anschlussbeispiel – Einspeisung zusätzliches Systemnetzteil
für Leistungsaufnahme > 60 W an A3000open Anlagen

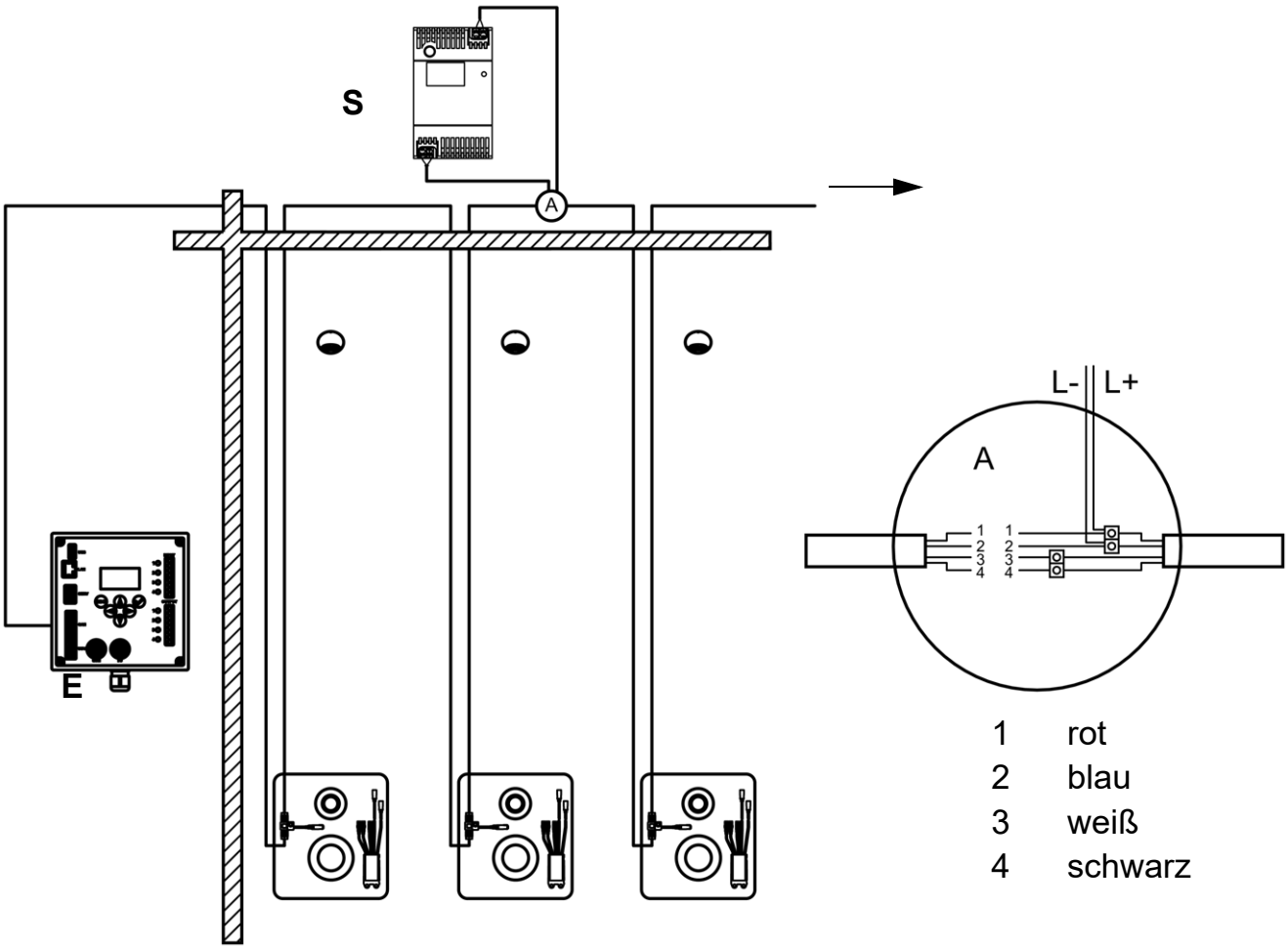

1 rot
2 blau
3 weiß
4 schwarz

S … Systemnetzteil
E … ECC-Funktionscontroller
(max. 32 Armaturen)

ZMI_001_2030027695_#SDE_#AQU_#V2.fm

II Anschlussbeispiel – Systemnetzteil 60 W
A3000open Anlage ohne ECC-Funktionscontroller

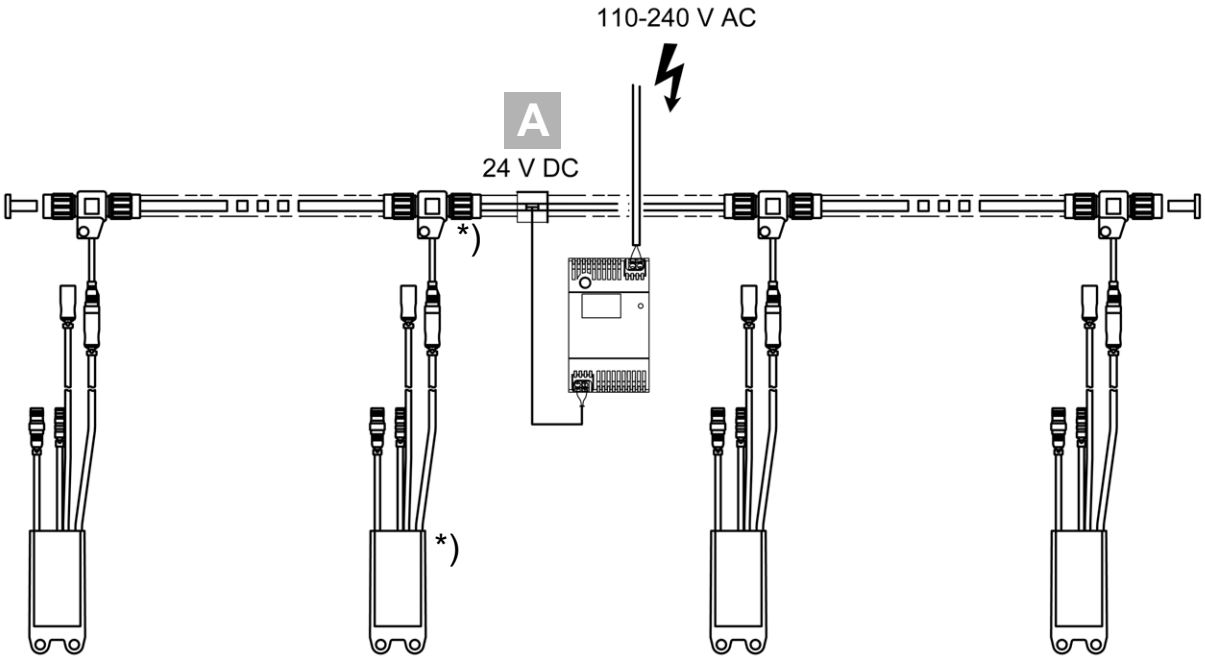

*) Die Platzierung der A3000open-Komponenten ist abhängig vom zur Verfügung stehenden Bauraum der jeweiligen Armatur.

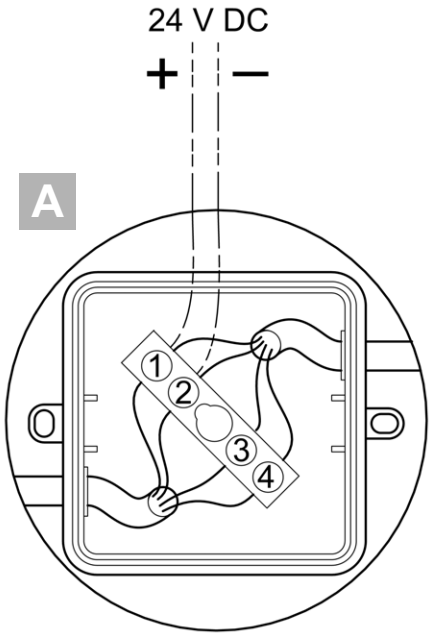

1	rot
2	blau
3	weiß
4	schwarz

ZMI_001_2030027695_#SDE_#AQU_#V2.fm

III Anschlussbeispiel – Option Thermische Desinfektion mit hydraulischen Armaturen

Die thermische Desinfektion wird für eine Armaturengruppe manuell über einen externen Schlüsselschalter gestartet.

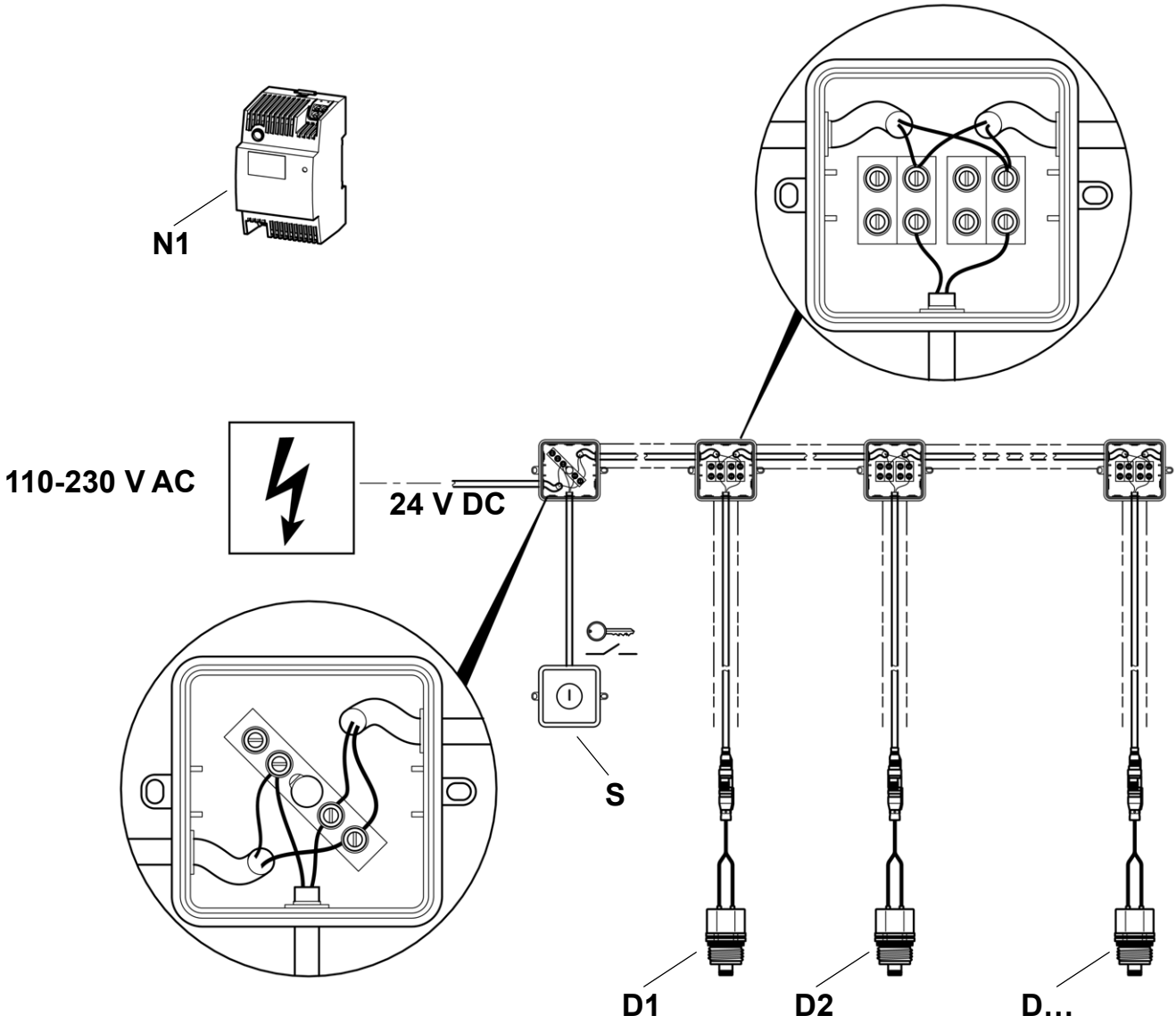

Pos.-Nr.	Benennung
N1	Netzteil 60 W; max. 26 Armaturen
S	Schlüsselschalter
D1	Dusche 1
D2	Dusche 2
D…	Dusche…

ZMI_001_2030027695_#SDE_#AQU_#V2.fm