**Installation and operating instructions** **Montaż i instrukcja obsługi**

Best.-Nr.: 2000102675
ZAQUA022

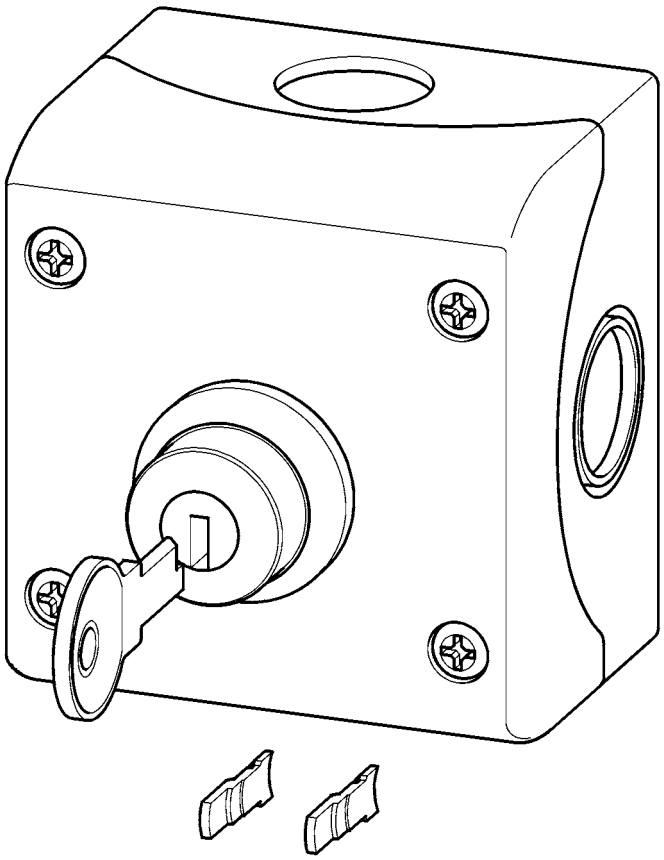

DE
EN
PL

ZMI_001_01815124_#SALL_#AQU_#V3.fm / 31.03.23

KWC

EN ..... 3

Please refer to the graphics in the German Installation and Operating Instructions.

PL ..... 7

Prosimy przyjąć grafikę z niemieckiej instrukcji montażu i obsługi.

Key switch, key pushbutton

Please refer to the graphics in the German Installation and Operating Instructions.

## Table of Contents

1. Key . . . . . 3
2. Warranty . . . . . 3
3. Important Notes . . . . . 4
**Description of Product**
4. Application . . . . . 4
6. Technical Specifications . . . . . 3
7. Dimensions . . . . . 4
**Installation, Function and Commissioning**
8. Assembly Instructions . . . . . 5
9. Coding parts . . . . . 5
10. Process of thermal disinfection . . . . . 6

## 1. Key

⚠ **Warning!**
Failure to observe can result in injury or even death.

⚠ **Caution!**
Failure to observe can result in material damage.

☞ **Important!**
Failure to observe can cause the product to malfunction.

☞ Useful information for optimally handling the product.

## 2. Warranty

Liability is accepted according to the General Terms and Conditions of Business and Supply.
Use original replacement parts only!

## 3. Important Notes

- Installation, commissioning and maintenance are to be performed only by a qualified technician according to the instructions provided and in accordance with legal requirements and acknowledged rules of technology.
- All technical connection regulations specified by the local water and electricity supply utility companies must be complied with.
- All rights reserved to make technical alterations.

## 4. Application

Key switch, key pushbutton for surface mounting, lockable in both switch settings, key can be removed.

## 5. Technical specifications

| | |
|---|---|
| Switching voltage: | max. 230 V AC |
| Contact load: | max. 6 A |
| Type of protection: | IP 66 |

## 6. Scope of Delivery

| Quantity | Description |
|---|---|
| 1 | Key switch |
| 2 | Wrench |
| 2 | Coding parts |
| 4 | Screws |
| 1 | Installation and Operating Instructions |

## 7. Dimensions

ZMI_001_01815124_#SEN_#AQU_#V3.fm

## 8. Assembly Instructions

**8.1** Prepare the openings (a) for the cables.

**8.2** Fasten the bottom part (b) to the wall. The fastening material is not part of the scope of delivery.

**8.3** If required, insert the coding parts (see Chapter 9.).

**8.4** Use the screws (d) to fasten the upper part (c).

**8.5** Make a copy of the overview "The Process of Thermal Disinfection"(see Chapter 10.).

**8.6** Where applicable, enter the plant-specific data.

**8.7** Place a copy of the overview "The Process of Thermal Disinfection" next to the key switch in plain sight.

## 9. Coding parts

**9.1** Insert the coding parts.
- The key switch works like a pushbutton.
- Current flows only as long as the key is being held in position 1.
- The key can only be removed when it is first turned to position 0.

**9.2** Do not insert/remove the coding parts.
- The key switch works like a switch.
- Current flows only as long as the key is in position 1.

The key can be removed when it is in position 0 and in position 1.

## 10. Process of thermal disinfection

⚠ **Warning!**
Protective measures for persons (scald-protection) must be provided during thermal disinfection, e.g. closing off sanitary rooms.
Failure to observe can cause bodily harm due to scalding.

| | Factory setting (min. … max.) | Adjusting the plant |
|---|---|---|
| **Start of thermal disinfection**<br>Actuate key switch / key pushbutton | > 8 s<br>(5 s - 2 min) | |
| ⇩ | | |
| **Heating up the circulation**<br>• Water flows in a pulsing manner. | 1 min<br>(1 - 240 min) | |
| ⇩ | | |
| **Exposure time within circulation**<br>• Water does not flow. | 1 min<br>(1 - 240 min) | |
| ⇩ | | |
| **Thermal disinfection of shower heads** | 3.5 min<br>(0.5 - 20 min) | |
| Water saving function<br>• No water flows at a housing temperature upwards of 72 ° | Yes<br>(Yes/No) | |
| ⇩ | | |
| **Reheat phase**<br>• Water does not flow. | 0 min<br>(0 - 240 min) | |
| ⇩ | | |
| **Safety window**<br>• Water does not flow. | 1 min<br>(1 - 240 min) | |
| ⇩ | | |
| **Cooling down phase**<br>• Water flows in a pulsing manner. | 2 min<br>(0.5 - 20 min) | |
| ⇩ | | |
| **End of thermal disinfection** | | |

ZMI_001_01815124_#SEN_#AQU_#V3.fm

Przełącznik / przycisk z kluczem

Prosimy przyjąć rysunki z niemieckiej instrukcji montażu i obsługi.

## Spis treści

1. Legenda . . . . . 7
2. Gwarancja . . . . . 7
3. Ważne uwagi . . . . . 8
**Opis produktu**
4. Zastosowanie . . . . . 8
6. Dane techniczne . . . . . 3
7. Wymiary . . . . . 8
Montaż, funkcje i uruchamianie
8. Montaż . . . . . 9
9. Elementy kodujące . . . . . 9
10. Przebieg dezynfekcji termicznej . . . . . 10

## 1. Legenda

⚠ Ostrzeżenie!
Nieprzestrzeganie może spowodować zagrożenie dla życia lub ryzyko urazu.

⚠ Uwaga!
Nieprzestrzeganie może spowodować szkody materialne.

☞ Ważne!
Nieprzestrzeganie może spowodować zakłócenia w działaniu produktu.

☞ Informacje przydatne do optymalnego obchodzenia się z produktem.

## 2. Gwarancja

Zakres i rozdział odpowiedzialności wynika z ogólnych warunków handlowych.
Używać wyłącznie oryginalnych części zamiennych!

ZMI_001_01815124_#SPL_#AQU_#V3.fm

## 3. Ważne uwagi

- Montaż, uruchamianie i konserwacja muszą być przeprowadzane przez specjalistę zgodnie z dostarczoną instrukcją, regulacjami prawnymi i ogólnie przyjętymi normami technicznymi.
- Należy przestrzegać technicznych warunków podłączenia lokalnych zakładów wodociągowych i energetycznych.
- Zastrzega się możliwość wprowadzania zmian.

## 4. Zastosowanie

Przełącznik / przycisk z kluczem do montażu natynkowego, możliwość zablokowania w dwóch pozycjach przełącznika, możliwość wyciągnięcia klucza.

## 5. Dane techniczne

| | |
|---|---|
| Napięcie łączeniowe: | Maksymalnie 230 V AC |
| Obciążenie styku: | Maksymalnie 6 A |
| Rodzaj ochrony: | IP 66 |

## 6. Zakres dostawy

| Liczba sztuk | Nazwa |
|---|---|
| 1 | Przełącznik z kluczem |
| 2 | Klucz |
| 2 | Elementy kodujące |
| 4 | Śruby |
| 1 | Instrukcja montażu i obsługi |

## 7. Wymiary

ZMI_001_01815124_#SPL_#AQU_#V3.fm

## 8. Montaż

**8.1** Przygotować otwory (a) na kable.

**8.2** Zamocować podstawę (b) na ścianie. Materiał mocujący nie jest objęty zakresem dostawy.

**8.3** W razie potrzeby włożyć elementy kodujące (zobacz rozdział 9.).

**8.4** Przymocować śrubami (d) część górną (c).

**8.5** Skopiować przegląd „Przebieg dezynfekcji termicznej“ (zobacz rozdział 10.).

**8.6** W razie potrzeby wprowadzić dane specyficzne dla urządzenia.

**8.7** Przymocować przegląd „Przebieg dezynfekcji termicznej“ w dobrze widocznym miejscu obok przełącznika na klucz.

## 9. Elementy kodujące

**9.1** Umieścić elementy kodujące.

- Przełącznik na klucz działa jak przycisk.
- Prąd przepływa tylko wówczas, gdy klucz znajduje się w położeniu 1.
- Klucz można wyciągnąć tylko w położeniu 0.

**9.2** Nie umieszczać/usuwać elementów kodujących.

- Przełącznik na klucz działa jak przełącznik.
- Prąd przepływa tylko wówczas, gdy klucz znajduje się w położeniu 1.

Klucz można wyciągnąć w położeniu 0 i położeniu 1.

## 10. Przebieg dezynfekcji termicznej

⚠ Ostrzeżenie!
Podczas dezynfekcji termicznej należy stosować środki ochrony osobistej (zabezpieczenie przed poparzeniem), np. blokada pomieszczeñ sanitarnych. Nieprzestrzeganie tego zalecenia może prowadzić do urazów ciała spowodowanych poparzeniem.

| | **Ustawienie producenta: (min. … maks.)** | **Ustawienie urządzenia** |
|---|---|---|
| **Włączenie dezynfekcji termicznej**<br>Uruchomić przełącznik/przycisk z kluczem. | > 8 s<br>(5 s - 2 min) | |
| ⇩ | | |
| **Podgrzanie instalacji obiegowej**<br>• Woda wypływa pulsacyjnie. | 1 min<br>(1 - 240 min) | |
| ⇩ | | |
| **Czas działania instalacji obiegowej**<br>• Woda nie wypływa. | 1 min<br>(1 - 240 min) | |
| ⇩ | | |
| **Dezynfekcja termiczna głowic natryskowych** | 3,5 min<br>(0,5 - 20 min) | |
| Funkcja oszczędzania wody<br>• Od temperatury obudowy wynoszącej 72 ° przestaje wypływać woda | tak<br>(tak/nie) | |
| ⇩ | | |
| **Ponowna faza podgrzewania**<br>• Woda nie wypływa. | 0 min<br>(0 - 240 min) | |
| ⇩ | | |
| **Przedział czasowy bezpieczeñstwa**<br>• Woda nie wypływa. | 1 min<br>(1 - 240 min) | |
| ⇩ | | |
| **Faza schładzania**<br>• Woda wypływa pulsacyjnie. | 2 min<br>(0,5 - 20 min) | |
| ⇩ | | |
| **Zakończenie dezynfekcji termicznej** | | |

ZMI_001_01815124_#SPL_#AQU_#V3.fm

## Notizen

**Australia**
PR Kitchen and
Water Systems Pty Ltd
Dandenong South VIC 3175
Phone +61 3 9700 9100

**Austria**
KWC Austria GmbH
6971 Hard, Austria
Phone +43 5574 6735 0

**Belgium, Netherlands & Luxembourg**
KWC Aquarotter GmbH
9320 Aalst; Belgium
Phone +31 (0) 492 728 224

**Czech Republic**
KWC Aquarotter GmbH
14974 Ludwigsfelde, Germany
Phone +49 3378 818 309

**France**
KWC Austria GmbH
6971 Hard, Austria
Phone +33 800 909 216

**Germany**
KWC Aquarotter GmbH
14974 Ludwigsfelde
Phone +49 3378 818 0

**Italy**
KWC Austria GmbH
6971 Hard, Austria
Numero Verde +39 800 789 233

**Middle East**
KWC ME LLC Ras Al Khaimah,
United Arab Emirates
Phone +971 7 2034 700

**Poland**
KWC Aquarotter GmbH
14974 Ludwigsfelde, Germany
Phone +48 58 35 19 700

**Spain**
KWC Austria GmbH
6971 Hard, Austria
Phone +43 5574 6735 211

**Switzerland & Liechtenstein**
KWC Group AG
5726 Unterkulm, Switzerland
Phone +41 62 768 69 00

**Turkey**
KWC ME LLC Ras Al Khaimah,
United Arab Emirates
Phone +971 7 2034 700

**United Kingdom**
KWC DVS Ltd - Northern Office
Barlborough S43 4PZ
Phone +44 1246 450 255

KWC DVS Ltd - Southern Office
Paignton TQ4 7TW
Phone +44 1803 529 021

**EAST EUROPE**
Bosnia Herzegovina
Bulgaria | Croatia
Hungary | Latvia
Lithuania | Romania
Russia | Serbia | Slovakia
Slovenia | Ukraine

KWC Aquarotter GmbH
14974 Ludwigsfelde, Germany
Phone +49 3378 818 261

**SCANDINAVIA & ESTONIA**
Finland | Sweden | Norway
Denmark | Estonia

KWC Nordics Oy
76850 Naarajärvi, Finland
Phone +358 15 34 111

**OTHER COUNTRIES**
**KWC Austria GmbH**
**6971 Hard, Austria**
**Phone +43 5574 6735 0**

© KWC Group AG, Switzerland / 31.03.23 / 01815124