Montage- und Betriebsanleitung

Verlängerungsset
zu AQUALINE-Therm Thermostatbatterie
für Wandeinbau
zur Verlängerung auf ca. 25 mm

Best.-Nr.: 2000101455
ZAQUA037

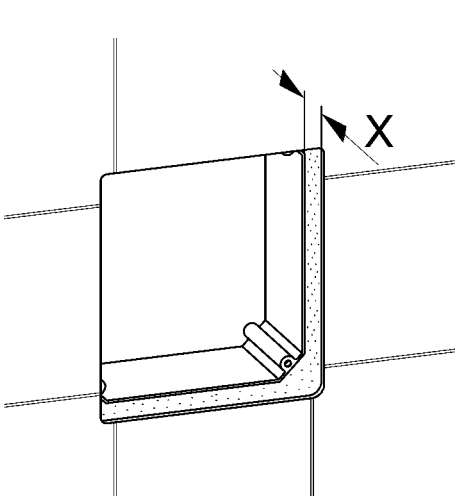

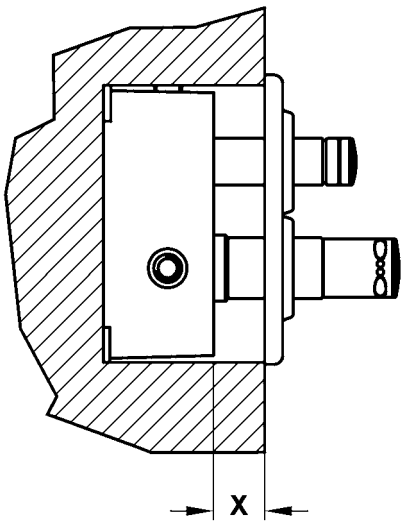

mounting-instruction_01805622_DE_V5.fm / 15.06.23

Inhaltsverzeichnis

1. Abkürzungen und Einheiten 2
2. Zeichenerklärung 2
3. Gewährleistung. 3
4. Wichtige Hinweise 3

Produktbeschreibung

5. Anwendung. 3
6. Lieferumfang. 4

Montage, Funktion und Inbetriebnahme

7. Montage 5

Instandhaltung

8. Zubehör 7

1. Abkürzungen und Einheiten

DN	Durchmesser nominal in mm
Best.-Nr.	Aquarotter-Bestellnummer
Umrechnung	1 mm = 0,03937 Zoll 1 Zoll = 25,4 mm

Alle Längenangaben in Grafiken sind in mm angegeben.

2. Zeichenerklärung

⚠ **Warnung!**
Nichtbeachtung kann Lebensgefahr oder Körperverletzung bewirken.

⚠ **Achtung!**
Nichtbeachtung kann Sachschäden bewirken.

☞ **Wichtig!**
Nichtbeachtung kann Funktionsstörungen des Produkts bewirken.

☞ Nützliche Information für den optimalen Umgang mit dem Produkt.

mounting-instruction_01805622_DE_V5.fm

3. Gewährleistung

Haftung wird gemäß den allgemeinen Liefer- und Geschäftsbedingungen übernommen.
Nur Original-Ersatzteile verwenden!

4. Wichtige Hinweise

- Montage, Inbetriebnahme und Wartung nur durch den Fachmann nach mitgelieferter Anleitung entsprechend den gesetzlichen Vorschriften und den anerkannten Regeln der Technik.
- Die technischen Anschlussbedingungen der örtlichen Wasser- und Energieversorgungsunternehmen einhalten.
- Zur Montage des Verlängerungssets ist der Montageschlüssel Best.-Nr. 2000101454 (nicht Lieferumfang) notwendig.
- Änderungen sind vorbehalten.

5. Anwendung

Verlängerungsset komplett, zur AQUALINE-Therm - Selbstschluss-Thermostatbatterie DN 15 mit Funktionsblock für Wandeinbau, für vertieften Einbau. Verlängerungsmaß ca. 25 mm.

Beträgt die Einbautiefe (Maß X) des Wandeinbaukastens mehr als 10 bzw.15 mm, ist für das Fertigbauset eine Armaturen-Verlängerung erforderlich. Das Maß X beschreibt den Abstand zwischen Wandeinbaukasten-Vorderkante bis zur Fliesenvorderkante.

ohne Verlängerung

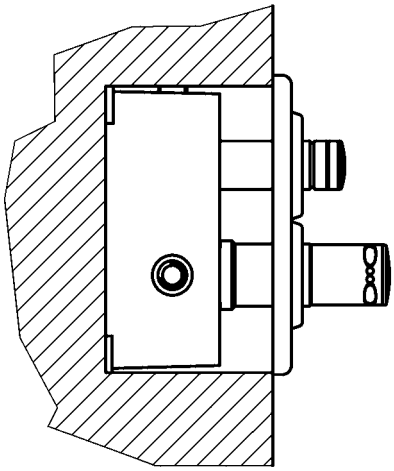

mit Verlängerung

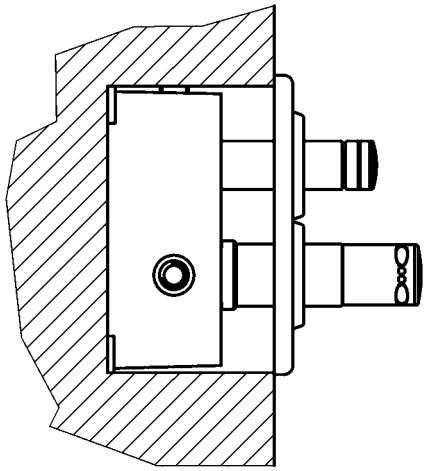

2000065939 2000100732, 2000103267

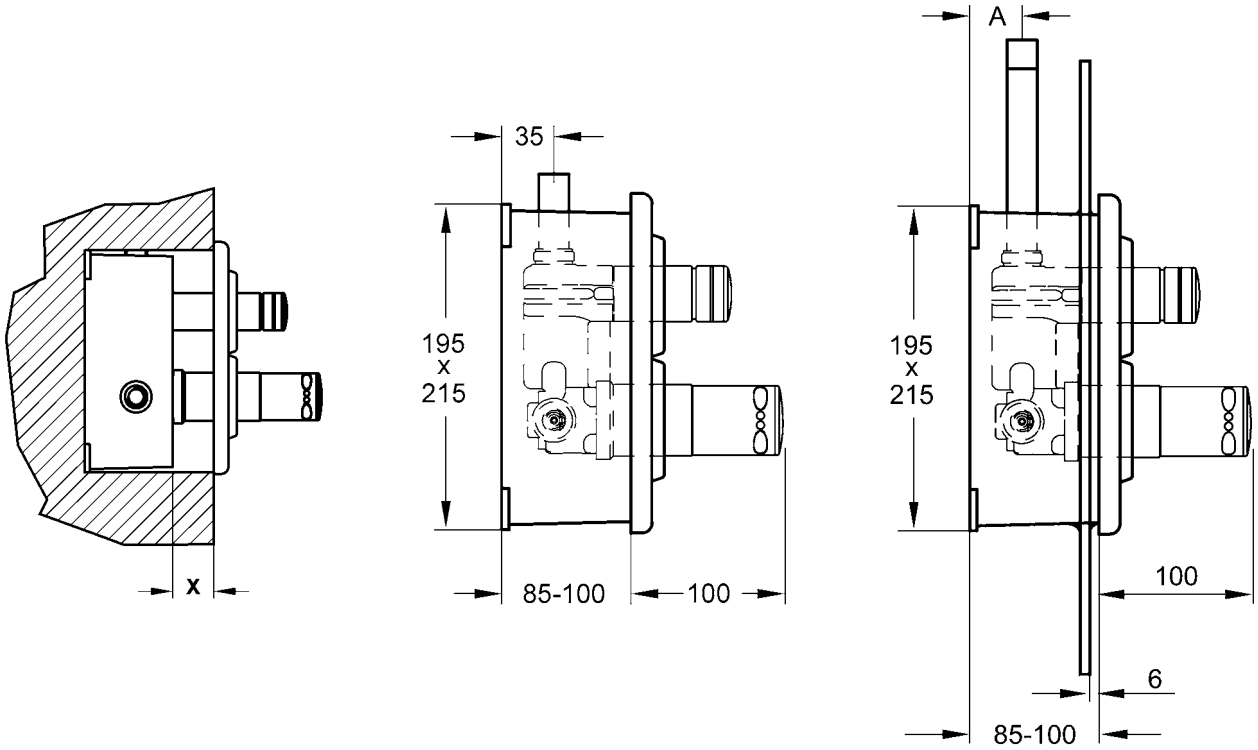

	2000065939	2000100732	2000103267
		A=35 mm	A=30 mm
ohne Verlängerungsset	X = 0-15 mm	X = 0-15 mm	X = 0-10 mm
mit Verlängerungsset	X = > 15-40 mm	X = > 15-40 mm	X = > 10-35 mm

6. Lieferumfang

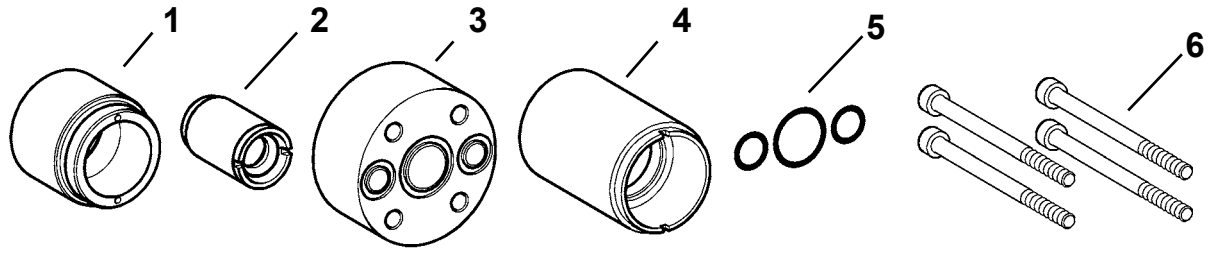

Pos.	Stück	Benennung
1	1	Verlängerungsaufsatz für Ventilgehäuse
2	1	Ventilsitzverlängerung mit Wechselventilsitz
3	1	Thermostatverlängerung
4	1	Gehäuseaufsatz
5	1	Beipack bestehend aus 6 O-Ringe
6	4	Zylinderschraube
	1	Montage- und Betriebsanleitung

7. Montage

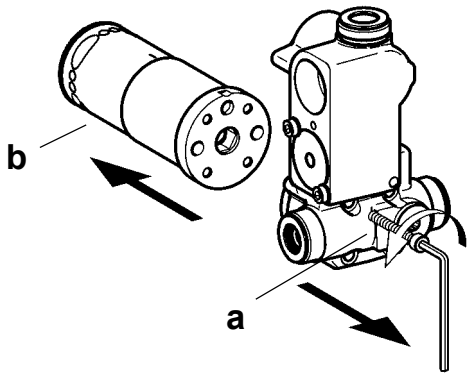

7.1 Die Armatur aus dem Wandeinbaukasten ausbauen (siehe Anleitung der Armatur).

7.2 Die Zylinderschrauben (a) mit einem Innensechskant-Schlüssel vom Funktionsblock (b) lösen.

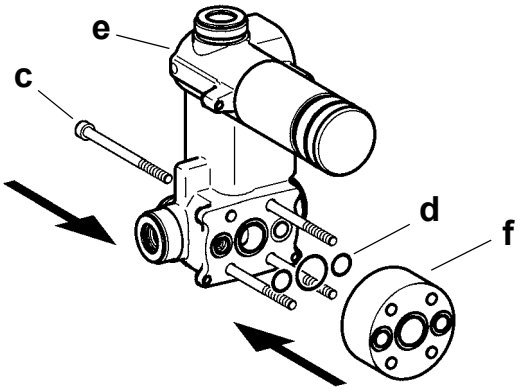

7.3 Die Zylinderschrauben (c, siehe Kapitel 6.) durch den Funktionsblock (e) stecken.

7.4 Die O-Ringe (d) in den Funktionsblock legen.

7.5 Die Thermostatverlängerung (f) auf die Zylinderschrauben stecken.

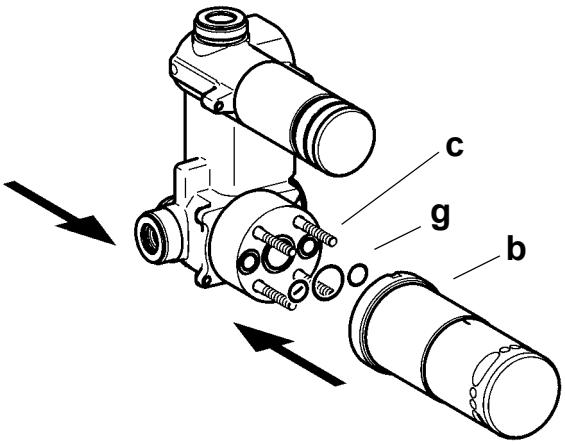

7.6 Die O-Ringe (g) in die Thermostatverlängerung legen.

⚠ **Achtung!**
Den Funktionsblock (b) mit der Kerbe nach oben und möglichst fluchtend aufsetzen, da sonst Leckagen möglich sind.

7.7 Den Funktionsblock (b) mit den Zylinderschrauben (c) montieren.

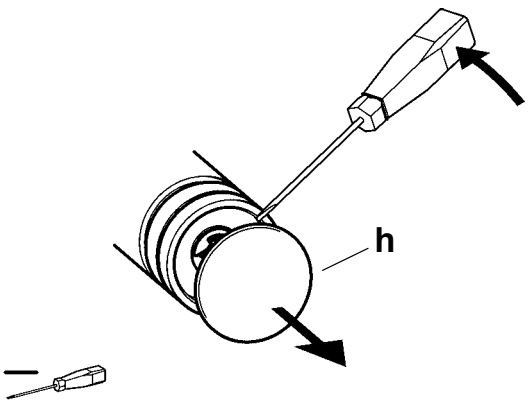

3 mm

7.8 Das Abdeckplättchen (h) entfernen.

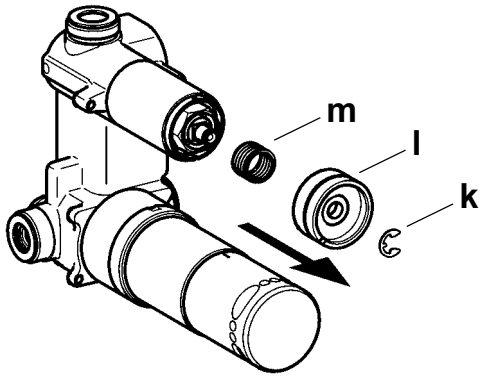

7.9 Den Sicherungsring (k) entfernen.

7.10 Die Druckkappe (l) und die Feder (m) abnehmen.

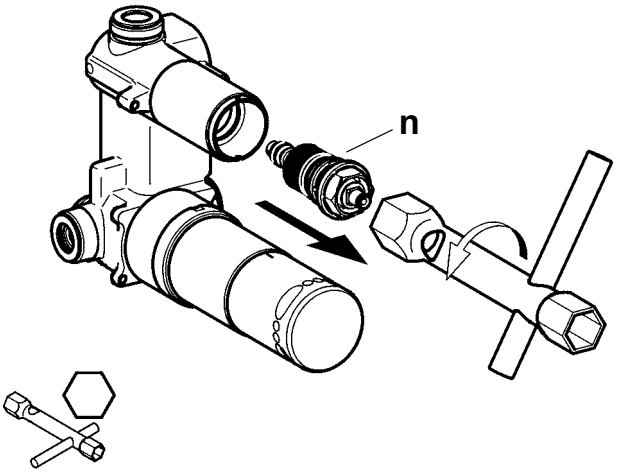

7.11 Das Funktionsteil (n) mit einem Sechskant-Steckschlüssel herausdrehen.

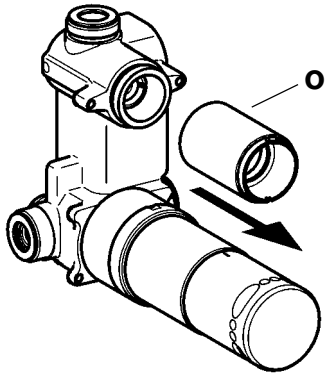

7.12 Den Gehäuseaufsatz (o) mit einer Zange von dem Funktionsblock drehen.

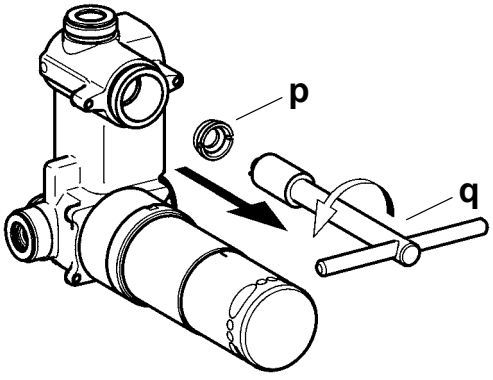

7.13 Den Wechselventilsitz (p) mit einem Spezialschlüssel (q, nicht Lieferumfang, siehe Kapitel 8., Zubehör) aus dem Ventilgehäuse herausdrehen.

☞ Der Wechselventilsitz (p) entfällt.

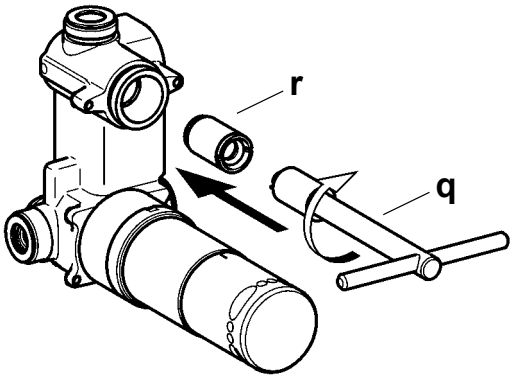

7.14 Die Ventilsitzverlängerung mit Wechselventilsitz (r) mit einem Spezialschlüssel (q, nicht Lieferumfang, siehe Kapitel 8., Zubehör) in das Ventilgehäuse drehen.

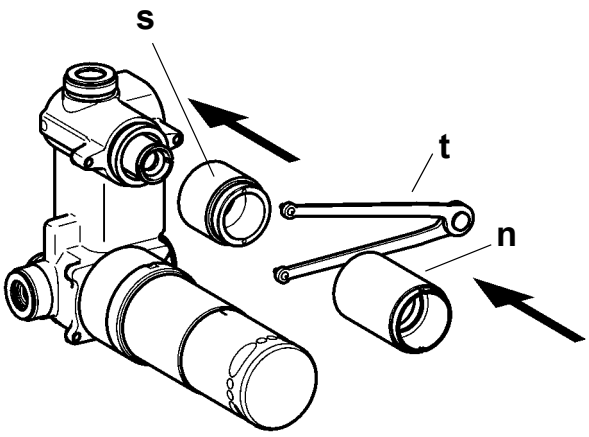

⚠ **Achtung!**
Die Verarbeitungstemperatur muss über 5 °C liegen.

7.15 Die Gehäuseverlängerung (s), mit einem Stirnlochschlüssel (t, nicht Lieferumfang, $Ø_{Zapfen}$ ≤2 mm) auf das Ventilgehäuse drehen.

7.16 Den Gehäuseaufsatz (n) auf die Gehäuseverlängerung (s) mit der Hand fest drehen.

⚠ **Achtung!**
Die Armatur 24h ruhen lassen, um die Endfestigkeit zu erreichen.

7.17 Der Zusammenbau erfolgt in umgekehrter Reihenfolge.

7.18 Die Armatur in den Wandeinbaukasten einbauen (siehe Anleitung der Armatur).

7.19 Die Fließzeit und den Verbrühungsschutz einstellen (siehe Anleitung der Armatur).

8. Zubehör

Zubehör	Best.-Nr.
Spezialschlüssel zum Aus- und Einbau von Ventilsitzen DN 15	2000101454

Australia
PR Kitchen and
Water Systems Pty Ltd
Dandenong South VIC 3175
Phone +61 3 9700 9100

Austria
KWC Austria GmbH
6971 Hard, Austria
Phone +43 5574 6735 0

Belgium, Netherlands & Luxembourg
KWC Aquarotter GmbH
9320 Aalst; Belgium
Phone NL +31 (0) 492 728 224
BE/LU +32 (0) 53 60 31 50

Czech Republic
KWC Aquarotter GmbH
14974 Ludwigsfelde, Germany
Phone +49 3378 818 309

France
KWC Austria GmbH
6971 Hard, Austria
Phone +33 800 909 216

Germany
KWC Aquarotter GmbH
14974 Ludwigsfelde
Phone +49 3378 818 0

Italy
KWC Austria GmbH
6971 Hard, Austria
Numero Verde +39 800 789 233

Middle East
KWC ME LLC Ras Al Khaimah,
United Arab Emirates
Phone +971 7 2034 700

Poland
KWC Aquarotter GmbH
14974 Ludwigsfelde, Germany
Phone +48 58 35 19 700

Spain
KWC Austria GmbH
6971 Hard, Austria
Phone +43 5574 6735 211

Switzerland & Liechtenstein
KWC Group AG
5726 Unterkulm, Switzerland
Phone +41 62 768 69 00

Turkey
KWC ME LLC Ras Al Khaimah,
United Arab Emirates
Phone +971 7 2034 700

United Kingdom
KWC DVS Ltd - Northern Office
Barlborough S43 4PZ
Phone +44 1246 450 255

KWC DVS Ltd - Southern Office
Paignton TQ4 7TW
Phone +44 1803 529 021

EAST EUROPE
Bosnia Herzegovina
Bulgaria | Croatia
Hungary | Latvia
Lithuania | Romania
Russia | Serbia | Slovakia
Slovenia | Ukraine

KWC Aquarotter GmbH
14974 Ludwigsfelde, Germany
Phone +49 3378 818 261

SCANDINAVIA & ESTONIA
Finland | Sweden | Norway
Denmark | Estonia

KWC Nordics Oy
76850 Naarajärvi, Finland
Phone +358 15 34 111

OTHER COUNTRIES
KWC Austria GmbH
6971 Hard, Austria
Phone +43 5574 6735 0

© KWC Group AG, Switzerland / 15.06.23 / 01805622