KWC RONDO
Einlege- und Unterbau-Ovalbecken

Modell-Linie: RONDO | RDHO450
Waschtische & Waschrinnen | Waschtische



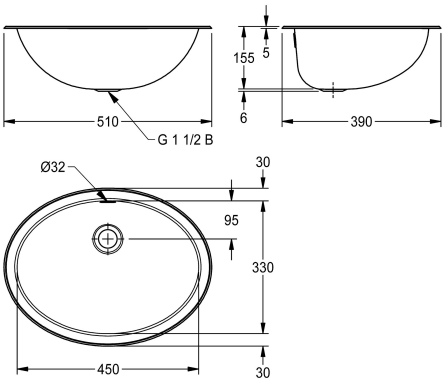

KWC-Nr.

3600009755

NEW

RONDO Ovalbecken, montierbar als Einlegebecken oder Unterbaubecken, Chromnickelstahl, Oberfläche innen und außen hochglanzpoliert, Materialstärke 1,0 mm, Überlauf, Ab- und Überlaufgarnitur G 1 1/2 B mit Stopfensieb, inklusive Edelstahlbügel für Einbau von unten.

Abmessungen 510 x 161 x 390 mm (B x H x T)
Muldenmaße 450 x 155 x 330 mm (B x H x T)
Einbau von oben Ausschnitt 492 x 372 mm (B x T)
Einbau von unten Ausschnitt 440 x 320 mm (B x T)

Technische Daten

Beckenposition	mittig
Becken: Höhe	155 mm
Oberflächenbehandlung des Beck	hochglanzpoliert
Becken: Tiefe	330 mm
Beckenform	oval
Becken: Breite	450 mm
Farbe	keine Farbe
Material	Edelstahl
Materialtyp	1.4301 Chromnickelstahl V2A
Materialstärke	1 mm
Gesamttiefe	390 mm
Gesamthöhe	161 mm
Gesamtbreite	510 mm
Überlauf	ja
Position Überlauf	hinten
Schwallrand	nein
Siphon inklusive	nein
Rückwand	nein
Oberflächenbehandlung	hochglanzpoliert
Armaturenbank	nein
Art der Montage	Einlegemontage
Typ der Ablaufgarnitur	Stopfensieb
Position Ablauf	mittig hinten
Ausladung Ablauf	125 mm
Ablaufgarnitur inklusive	ja

KWC RONDO
Einlege- und Unterbau-Ovalbecken

Modell-Linie: RONDO | RDHO450
Waschtische & Waschrinnen | Waschtische

Durchmesser Ablaufbohrung	DN 40