KWC

Elektronikmodul für F5 Hybrid-Küchenarmatur

Modell-Linie: AQUA3000OPEN | ACEM1002
Wassermanagement | Zubehör Wassermanagement

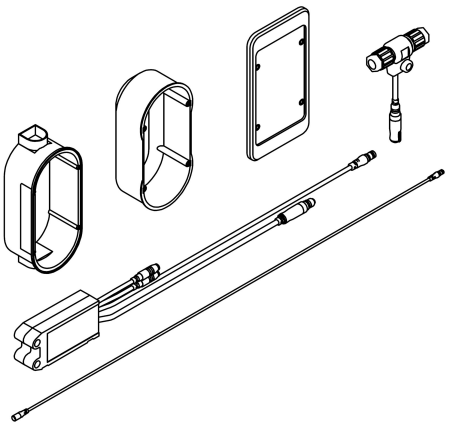

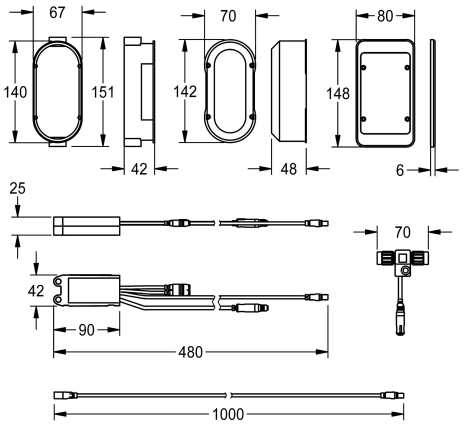

Artikel-Nummer

3600000504
Elektronikmodul EM5 mit ID 02160

3600000505
Elektronikmodul EM5 mit ID 02160, mit Wandeinbaudose

Elektronikmodul EM5 mit ID 02160 und Elektro-T-Verteiler zur Wandeinbaumontage mit Wandeinbaudose und Abdeckung aus Kunststoff 150 x 80 mm. Zur Einbindung in das Wassermanagementsystem AQUA 3000 open, 24 V DC.

Technische Daten

Füllmenge	1
Mengeneinheit	Stück

Notwendiges Zubehör



ECC2 Funktionscontroller

2000108123
ZA3OP0011



ECC2 Funktionscontroller

2030016282
ZA3OP0022

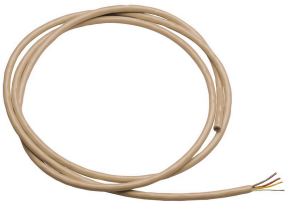

Systemkabel

2000100801
ZAQUA077

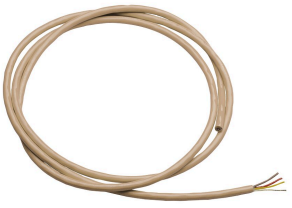

Systemkabel

2000100852
ZAQUA078

KWC

Elektronikmodul für F5 Hybrid-Küchenarmatur

Modell-Linie: AQUA3000OPEN | ACEM1002
Wassermanagement | Zubehör Wassermanagement

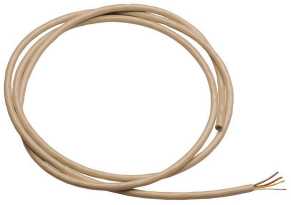

Systemkabel

2000104272
ZAQUA011

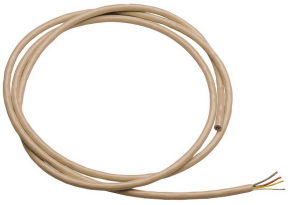

Systemkabel

2000104274
ZAQUA012

Optionales Zubehör

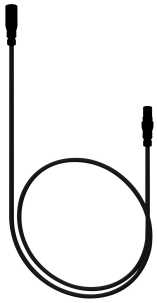

Sensor-Verlängerungskabel

2030041919
ACEX9006

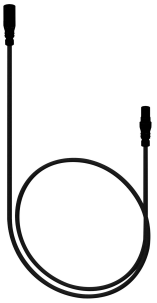

Sensor-Verlängerungskabel

2030041920
ACEX9007

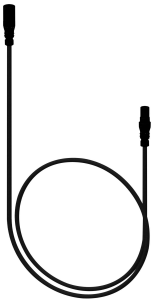

Sensor-Verlängerungskabel

2030056669
ACEX9013



Verlängerungskabel

2000101055
ZAQUA073

Ersatzteile

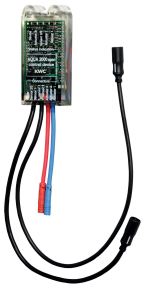

Elektronikmodul

3600005784
ASEX1051

KWC

Elektronikmodul für F5 Hybrid-Küchenarmatur

Modell-Linie: AQUA3000OPEN | ACEM1002
Wassermanagement | Zubehör Wassermanagement