KWC

Bedieningspaneel voor ECC2 functiecontroller

Modell-Linie: AQUA3000OPEN | ZA3OP0034
Douches | Accessoires voor douches



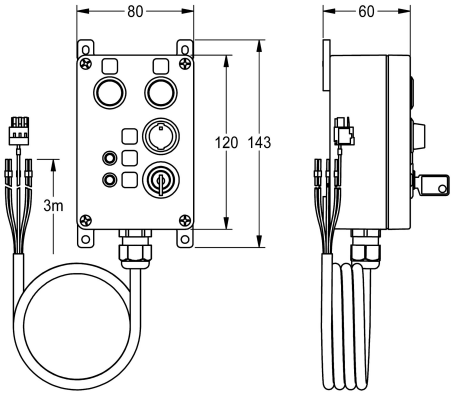

Artikelnummer

2030068513
Bedieningspaneel voor ECC2 functiecontroller

Bedieningspaneel voor digitale in- en uitgang van de ECC2 functiecontroller. Activering en weergave door middel van knoppen, schakelaars en leds. Behuizing voor wandmontage van kunststof, met aansluitkabel en sleutels, 24 V DC.

Behuizingafmetingen 80 x 120 x 55 mm (B x H x D)

Technical Data

Vulhoeveelheid	1
Hoeveelheid meeteenheid	Stuk