KWC FUTURA exklusiv
Brückenfuß

Modell-Linie: FUTURA-EXKLUSIV | SANW0120
Waschtische & Waschrinnen | Zubehör Waschtische



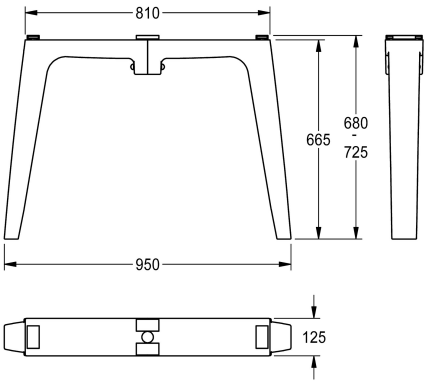

Artikel-Nummer

2030063270	Brückenfuß für Waschrinne mit Beckenoberkante 700 mm
2030063271	Brückenfuß für Waschrinne mit Beckenoberkante 800 mm

Brückenfuß zur freistehenden doppelreihigen Montage, aus kunstharzgebundenem Mineralwerkstoff, Farbton Anthrazit, für Waschrinne FUTURA exklusiv mit Beckenoberkante 800 mm.

Abmessungen 125 x 665 x 950 mm (B x H x T)

Technische Daten

Füllmenge	1
Mengeneinheit	Stück