KWC FUTURA exklusiv
Drager

Modell-Linie: FUTURA-EXKLUSIV | SANW0119
Wastafels | Toebehoren wastafels



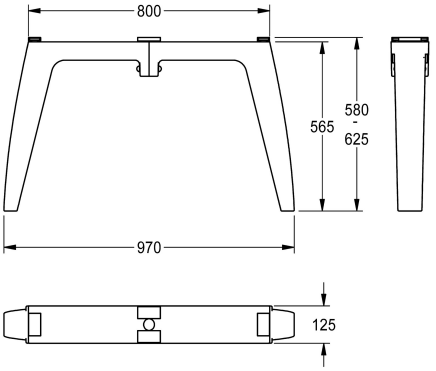

Artikelnummer

2030063270 wastafelbovenkant 700 mm	
2030063271 wastafelbovenkant 800 mm	

Brugppoot voor vrijstaande montage in dubbele rij, van kunstharsgebonden mineraal materiaal, kleur antraciet, voor wasgoot FUTURA exklusiv, wastafelbovenkant 700 mm.

Afmetingen 125 x 565 x 970 mm (B x H x D)

Technical Data

Vulhoeveelheid	1
Hoeveelheid meeteenheid	Stuk