KWC FUTURA exklusiv
Pied entretoisé

Modell-Linie: FUTURA-EXKLUSIV | SANW0119
Lavabos | Accessoires lavabos



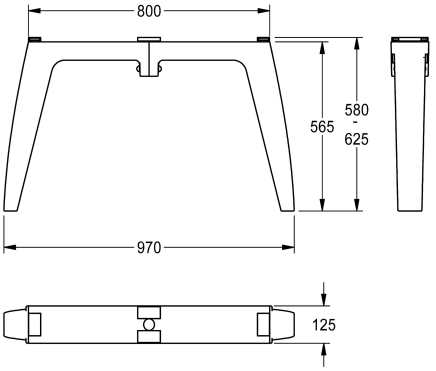

Numéro d'article

2030063270 Pied entretoisé pour la vasque 700 mm	
2030063271 Pied entretoisé pour la vasque 800 mm	

Pied entretoisé pour montage au sol en double rangée, en matière minérale combinée à la résine synthétique, couleur anthracite, pour lavabos multiples FUTURA exklusiv avec bord supérieur de la vasque 700 mm.

Dimensions 125 x 565 x 970 mm (L x H x P)

Données techniques

Unité de remplissage	1
Unité de mesure	Pièce