KWC F5LME
Mitigeur de cuisine hybride

Modell-Linie: F5L | F5LME001
Robinetteries | Robinets à monocommande



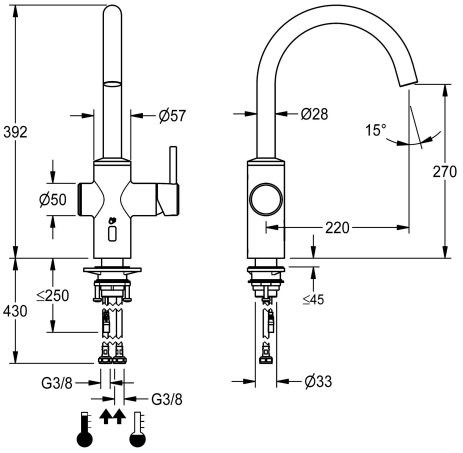

Numéro d'article

2030061048

Mitigeur de cuisine hybride F5LME DN 15 sur plage avec sortie pivotante, verrouillable en position centrale. Rayons de pivotement réglables à 50°, 120° et 360°. Pour le raccordement sur les arrivées d'eau chaude et d'eau froide par des flexibles avec filtres. Mitigeur monolevier avec cartouche mélangeuse avec technique à disques en céramique et butée de température anti-rotation réglable. Commande alternative par réflexion de la main via un capteur optoélectronique pour un écoulement de l'eau temporisé avec une température d'eau mitigée préréglée. Cartouche mélangeuse, électrovanne et capteur avec commande électronique en boîtier entièrement métallique, en acier inoxydable brossé. Régulateur de jet laminaire à régulateur de débit intégré 8,0 l/min. Saillie 220 mm. Rinçage hygiénique activé 24 heures après le dernier actionnement, coupure de sécurité en cas de réflexion permanente et enregistrement de données statistiques. Avec possibilité de paramétrage et de communication par télécommande bidirectionnelle en option. Au choix pour fonctionnement sur piles avec compartiment à piles pour piles au lithium 6 V (CR-P2) par robinet pour un montage sous l'évier ou une alimentation en tension séparée via un bloc d'alimentation 6,75 V/12 V DC ou accessoire système AQUA 3000 open.

Le compartiment à pile avec la batterie ou le bloc d'alimentation et la rallonge doivent être commandés séparément.

Données techniques

Dépressurisé	Non
avec filtre	Oui
Principe de fonctionnement	Manuel
Rinçage hygiénique	Préparé
Diamètre intérieur	DN 15
Mécanisme de fermeture	élément supérieur non céramique
Matière de l'installation	Acier inoxydable
Pression dynamique minimale	1 Bar
Type de mélangeur	Oui
Vidage	Non
avec rosaces/plaque de recouvrement	Non
Goulot	ROTATING-TOP
Projection de conduit	220 mm
Finition de surface	Brossé
butйe de tempйrature	Oui
Désinfection thermique	Oui
Type de montage	Trou de robinetterie
Type d'opération	Opération manuelle
Type de robinet	Robinet lavabo
Débit volumétrique à 3 bar	0.13 l/s

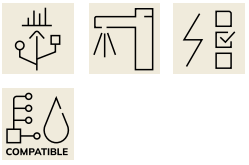

KWC F5LME
Mitigeur de cuisine hybride

Modell-Linie: F5L | F5LME001
Robinetteries | Robinets à monocommande

Raccordement à l'eau	tuyau
Couleur d'accent	sans

Accessoires nécessaires



Compartiment à pile

2000109466
ZAQCT0003



Compartiment à pile

3600002063
ACEX9023

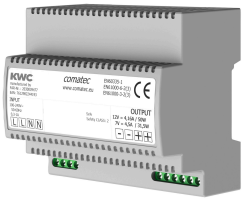

Bloc d'alimentation enfichable

2030039477
ACEX9001

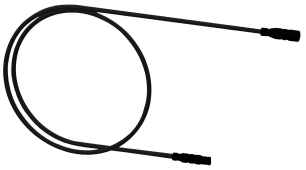

Rallonge 5 m

2030043814
ACEX9010



Bloc d'alimentation

2030039823
ACEX9002



Bloc d'alimentation

3600002062
ACEX9022



Bloc d'alimentation pour montage

2030039825
ACEX9003

Accessoires en option



Télécommande bidirectionnelle



Télécommande à 2 touches



Pré-mélangeur thermostatique sous

KWC F5LME
Mitigeur de cuisine hybride

Modell-Linie: F5L | F5LME001
Robinetteries | Robinets à monocommande

2030036654
ACEX9005

2030036849
ACEX9004

plan PURETHERM

2030012758
PURE0031

Pièces de rechange

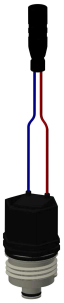

Cartouche d'électrovanne

2030045522
ACXX9002



Clapet anti-retour DN 6

2030045816
ASXX9002