KWC FUTURA exklusiv
Wasgoot

Modell-Linie: FUTURA-EXKLUSIV | SANW1200
Wastafels | Wasgoten



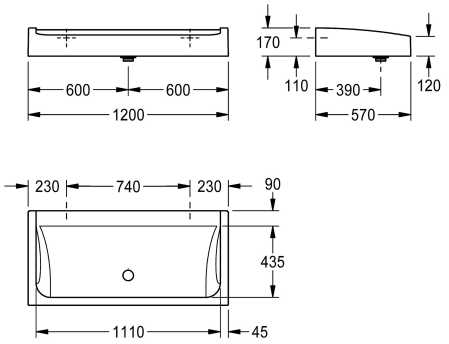

Artikelnummer

2030057405 Breedte 1200 mm
2030057406 Breedte 1400 mm
2030057407 Breedte 1600 mm

FUTURA exklusiv wasgoot voor wandmontage of vrijstaande montage in dubbele rij, van kunstharsgebonden mineraal graniet MIRANIT, met poriënvrij, glad oppervlak (temperatuurbestendig tot 80 °C), kleur alpinewit. Kraanvlak 90 mm zonder kraangat, bevestiging aan achterzijde wasbak, omringend schort. Inclusief afvoerplug met kap G 2 B en bevestigingsmateriaal.

Afmetingen 1200 x 170 x 570 mm (B x H x D)

Voor de vrijstaande montage in dubbele rij moeten de dragers apart worden besteld.

Technical Data

Kleur	Alpinewit
Materiaal	Mineraal materiaal
Materiaalcode	Miranit
Aantal afvoergaten	1
Totale diepte	570 mm
Totale hoogte	170 mm
Totale breedte	1,200 mm
Spatplaat	Neen
Kraanvlak	Ja
Type montage	Wandmontage
Type afvoer kit	Afvoerplug met kap
wasplaats breedte	600 mm
Aantal wasplaatsen	2
Positie afvoeropening	Midden achter
afvoer kit inbegrepen	Ja
Afvoer afmetingen	DN 50

Optionele toebehoren

KWC FUTURA exklusiv
Wasgoot

Modell-Linie: FUTURA-EXKLUSIV | SANW1200
Wastafels | Wasgoten



Hoekijzer

2000105049
SANW0117



Hoekijzer

2000104999
SANW0118



Drager

2030063270
SANW0119



Drager

2030063271
SANW0120