KWC

Housing extension for F5 shower panels made of MIRANIT

Modell-Linie: SHOWER-ACCESSORY | ACXX2018
Douches | Accessoires voor douches



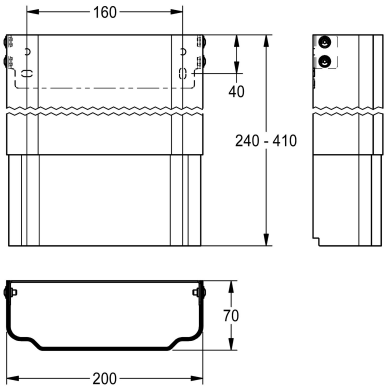

Artikelnummer	
2030057071	Afmetingen behuizing ca. 200 x 110 tot 170 mm (B x H)
2030057072	Afmetingen behuizing ca. 200 x 160 tot 250 mm (B x H)
2030057073	Afmetingen behuizing ca. 200 x 240 tot 410 mm (B x H)
2030057075	Afmetingen behuizing ca. 200 x 400 tot 660 mm (B x H)
2030057076	Afmetingen behuizing ca. 200 x 650 tot 960 mm (B x H)

Behuizingsverlenging van roestvrij staal, poederlak kleur Alpine-wit, in hoogte verstelbaar, voor F5-douchepanelen van mineraal graniet MIRANIT, voor het bekleden van opbouwleidingen, inclusief bevestigingsmateriaal.

Afmetingen behuizing ca. 200 x 240 tot 410 mm (B x H)