KWC

Prolongateur de boîtier pour panneaux de douche F5 en MIRANIT

Modell-Linie: F5 | ACXX2017
Douches | Accessoires



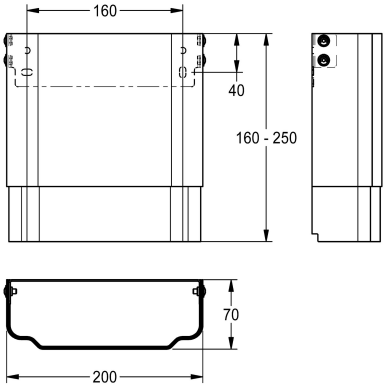

Numéro d'article

2030057071	Dimensions du boîtier env. 200 x 110 x 170 mm (L x H)
2030057072	Dimensions du boîtier env. 200 x 160 - 250 mm (L x H)
2030057073	Dimensions du boîtier env. 200 x 240 - 410 mm (L x H)
2030057075	Dimensions du boîtier env. 200 x 400 - 660 mm (L x H)
2030057076	Dimensions du boîtier env. 200 x 650 x 960 mm (L x H)

Rallonge de boîtier en acier inoxydable, revêtement laqué poudre couleur blanc, réglable en hauteur pour panneaux de douche F5 en résine minérale MIRANIT, pour l'habillage d'installations de tuyaux de nettoyage, avec matériel de fixation.

Dimensions du boîtier env. 200 x 160 x 250 mm (L x H)