KWC

Prolongateur de boîtier pour panneaux de douche F5 en acier inoxydable

Modell-Linie: SHOWER-ACCESSORY | ACXX2014
Douches | Accessoires



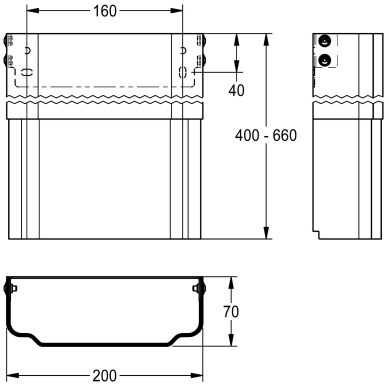

Numéro d'article	
2030057066	Dimensions du boîtier env. 200 x 110 x 170 mm (L x H)
2030057067	Dimensions du boîtier env. 200 x 160 - 250 mm (L x H)
2030057068	Dimensions du boîtier env. 200 x 240 - 410 mm (L x H)
2030057069	Dimensions du boîtier env. 200 x 400 - 660 mm (L x H)
2030057070	Dimensions du boîtier env. 200 x 650 - 960 mm (L x H)

Rallonge de boîtier en acier inoxydable réglable en hauteur pour panneaux de douche F5 en acier inoxydable, pour l'habillage d'installations de tuyaux de nettoyage, avec matériel de fixation.

Dimensions du boîtier env. 200 x 400 x 660 mm (L x H)