KWC

Gehäuseverlängerung für F5-Duschpaneele aus Edelstahl

Modell-Linie: SHOWER-ACCESSORY | ACXX2014
Duscharmaturen | Zubehör Duschen



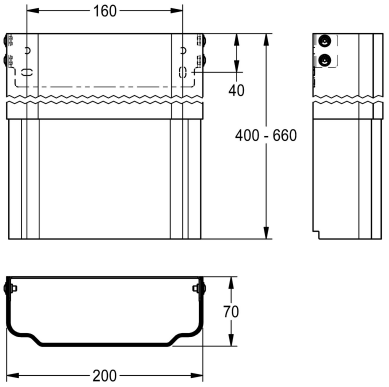

Artikel-Nummer

2030057066	Gehäusemaße ca. 200 x 110 bis 170 mm (B x H)
2030057067	Gehäusemaße ca. 200 x 160 bis 250 mm (B x H)
2030057068	Gehäusemaße ca. 200 x 240 bis 410 mm (B x H)
2030057069	Gehäusemaße ca. 200 x 400 bis 660 mm (B x H)
2030057070	Gehäusemaße ca. 200 x 650 bis 960 mm (B x H)

Gehäuseverlängerung aus Edelstahl, höhenverstellbar, für F5-Duschpaneele aus Edelstahl, zur Verkleidung von Aufputzrohrinstallationen, komplett mit Befestigungsmaterial.

Gehäusemaße ca. 200 x 400 bis 660 mm (B x H)