# KWC

Prolongateur de boîtier pour panneaux de douche F5 en acier inoxydable

**Modell-Linie: SHOWER-ACCESSORY | ACXX2013**
Douches | Accessoires



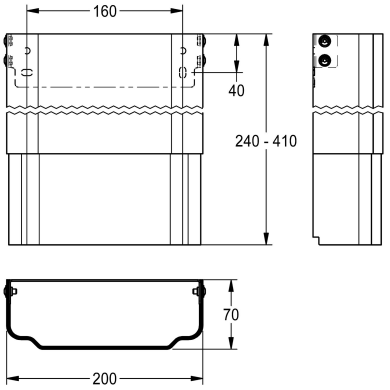


| Numéro d'article | |
|---|---|
| **2030057066** | Dimensions du boîtier env. 200 x 110 x 170 mm (L x H) |
| **2030057067** | Dimensions du boîtier env. 200 x 160 - 250 mm (L x H) |
| **2030057068** | Dimensions du boîtier env. 200 x 240 - 410 mm (L x H) |
| **2030057069** | Dimensions du boîtier env. 200 x 400 - 660 mm (L x H) |
| **2030057070** | Dimensions du boîtier env. 200 x 650 - 960 mm (L x H) |

Rallonge de boîtier en acier inoxydable réglable en hauteur pour panneaux de douche F5 en acier inoxydable, pour l'habillage d'installations de tuyaux de nettoyage, avec matériel de fixation.

Dimensions du boîtier env. 200 x 240 x 410 mm (L x H)